ՆԿՈՒՂԱՅԻՆ ՀԱՐԿԻ ՀԱՏԱԿԱԳԻԾ Մ1:100 /ՉԱՓԱԳՐՈՒԹՅՈՒՆ/

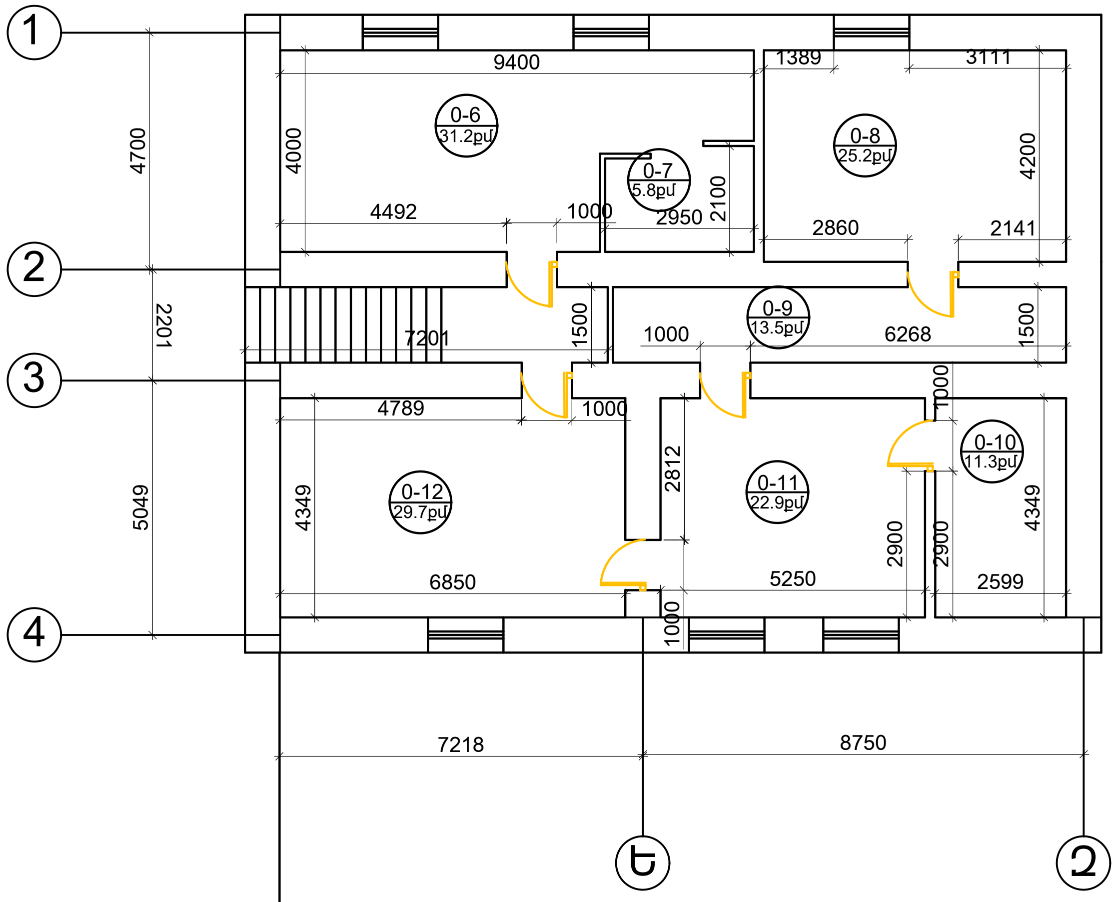

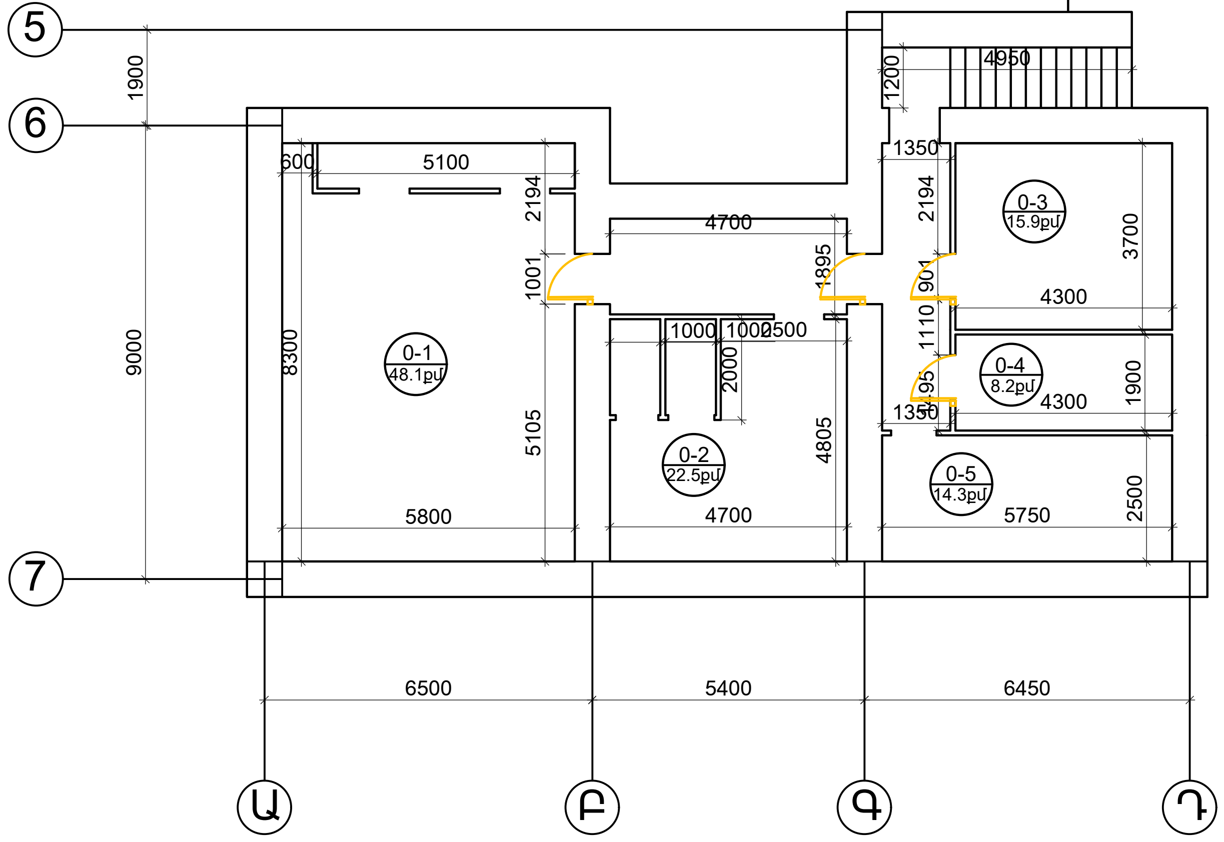

Սենյակի համարը	Մակերեսը
N0-1	48.1քմ
N0-2	22.5քմ
N0-3	15.9քմ
N0-4	8.2քմ
N0-5	14.3քմ
N0-6	31.2քմ
N0-7	5.8քմ
N0-8	25.2քմ
N0-9	13.5քմ
N0-10	11.3քմ
N0-11	22.9քմ
N0-12	29.7քմ

Հասցե (адрес-address)
Աշտարակ համայնք

Պայմանագիր՝
ՀՀԱՄ-ՀԲՄԽԾՁԲ-25/40

Տնօրեն՝ (дирек.-director) Ա. Գուլոյան A. Guloyan
ԳՃԾ (Г.а.п.-S.arch.pr.) Վ. Երեղյան V. Yereghyan
ԳԻՊ (Г.и.п.-S.eng.pr) Ս. Գուլոյան S. Guloyan
նախագծեց (разр.-developed) Խ.Խաչատրյան Kh. Khachatryan
ստուգեց (пров.-checked)
համաձայնեցված (соглас.-agreed)

Անվանումը
(наименование-name)
ՀՀ Արագածոտնի մարզպետի աշխատակազմի վարչական շենքի ջեռուցման համակարգի անցկացման, գազամատակարարման գծի կառուցման, դռների, պատուհանների փոխարինման աշխատանքներ

(лист-sheet)	(листя-sheets)	(масштаб-scale)
3	25	1:1 M1:1 M1:1

ՆԿՈՒՂԱՅԻՆ ՀԱՐԿԻ ՀԱՏԱԿԱԳԻԾ
Մ1:100 /ՉԱՓԱԳՐՈՒԹՅՈՒՆ/

st◆art architectural and engineering projecting

ԱՌԱՋԻՆ ՀԱՐԿԻ ՀԱՏԱԿԱԳԻԾ Մ1:100 /ՉԱՓԱԳՐՈՒԹՅՈՒՆ/

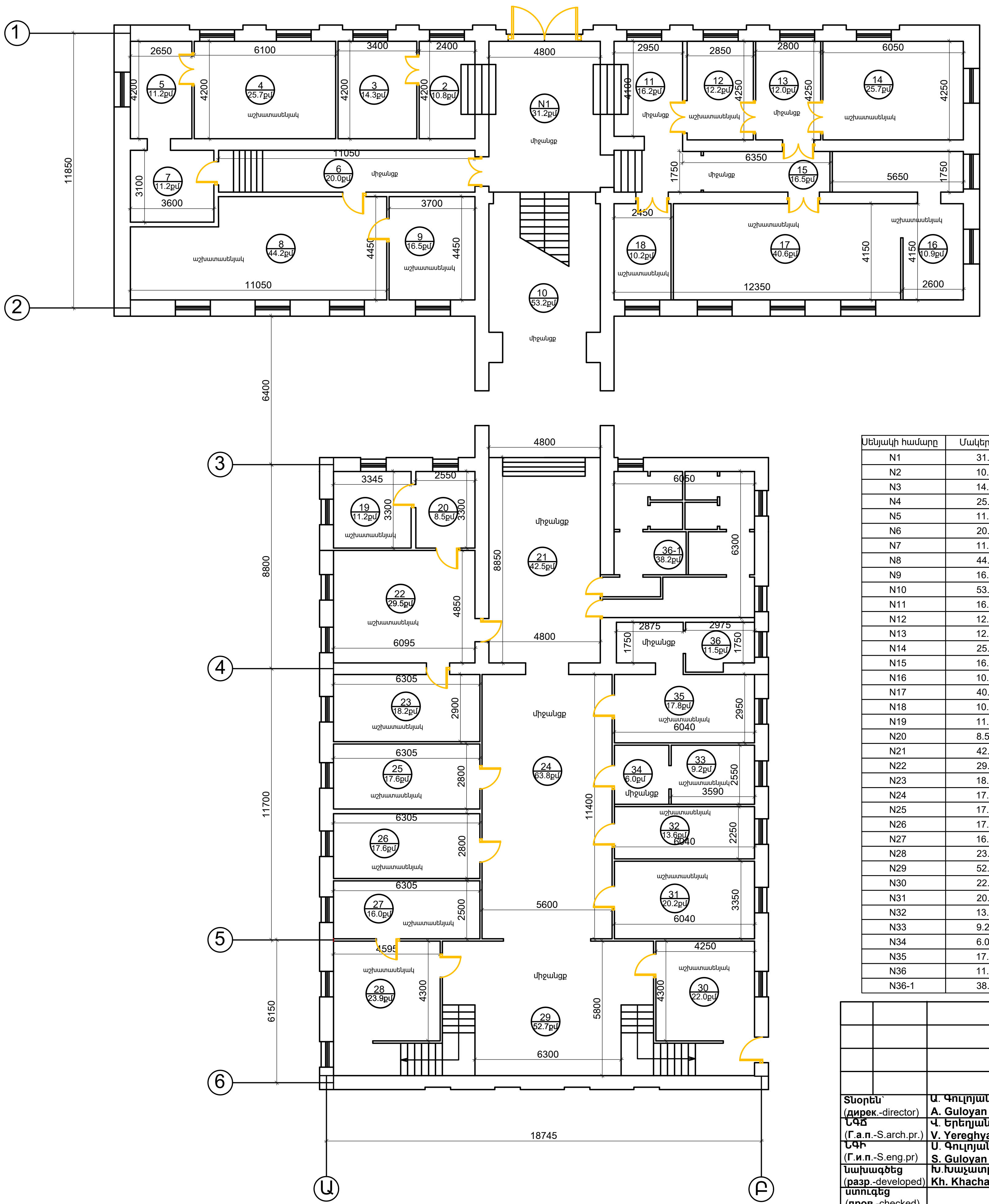

Սենյակի համարը	Մակերեսը
N1	31.2քմ
N2	10.8քմ
N3	14.3քմ
N4	25.7քմ
N5	11.2քմ
N6	20.0քմ
N7	11.2քմ
N8	44.2քմ
N9	16.5քմ
N10	53.2քմ
N11	16.2քմ
N12	12.2քմ
N13	12.0քմ
N14	25.7քմ
N15	16.5քմ
N16	10.9քմ
N17	40.6քմ
N18	10.2քմ
N19	11.2քմ
N20	8.5քմ
N21	42.5քմ
N22	29.5քմ
N23	18.2քմ
N24	17.6քմ
N25	17.6քմ
N26	17.6քմ
N27	16.0քմ
N28	23.9քմ
N29	52.7քմ
N30	22.0քմ
N31	20.2քմ
N32	13.6քմ
N33	9.2քմ
N34	6.0քմ
N35	17.8քմ
N36	11.5քմ
N36-1	38.2քմ

Հասցե (адрес-address)
Աշտարակ համայնք

Պայմանագիր՝
ՀՀԱՄ-ՀԲՄԽԾՁԲ-25/40

Տնօրեն՝ (**дирек**.-director)	**Ա. Գուլոյան** **A. Guloyan**
ՆԳԾ (**Г.а.п**.-S.arch.pr.)	**Վ. Երեղյան** **V. Yereghyan**
ՆԳԻ (**Г.и.п**.-S.eng.pr)	**Ս. Գուլոյան** **S. Guloyan**
նախագծեց (**разр**.-developed)	**Խ.Խաչատրյան** **Kh. Khachatryan**
ստուգեց (**пров**.-checked)	
համաձայնեցված (**соглас**.-agreed)	

Անվանումը
(наименование-name)
ՀՀ Արագածոտնի մարզպետի աշխատակազմի վարչական շենքի ջեռուցման համակարգի անցկացման, գազամատակարարման գծի կառուցման, դռների, պատուհանների փոխարինման աշխատանքներ

(**лист**-sheet)	(**листя**-sheets)	(**масштаб**-scale)
4	25	1:1 **M1:1** **M1:1**

ԱՌԱՋԻՆ ՀԱՐԿԻ ՀԱՏԱԿԱԳԻԾ
Մ1:100 /ՉԱՓԱԳՐՈՒԹՅՈՒՆ/

st·art architectural and engineering projecting

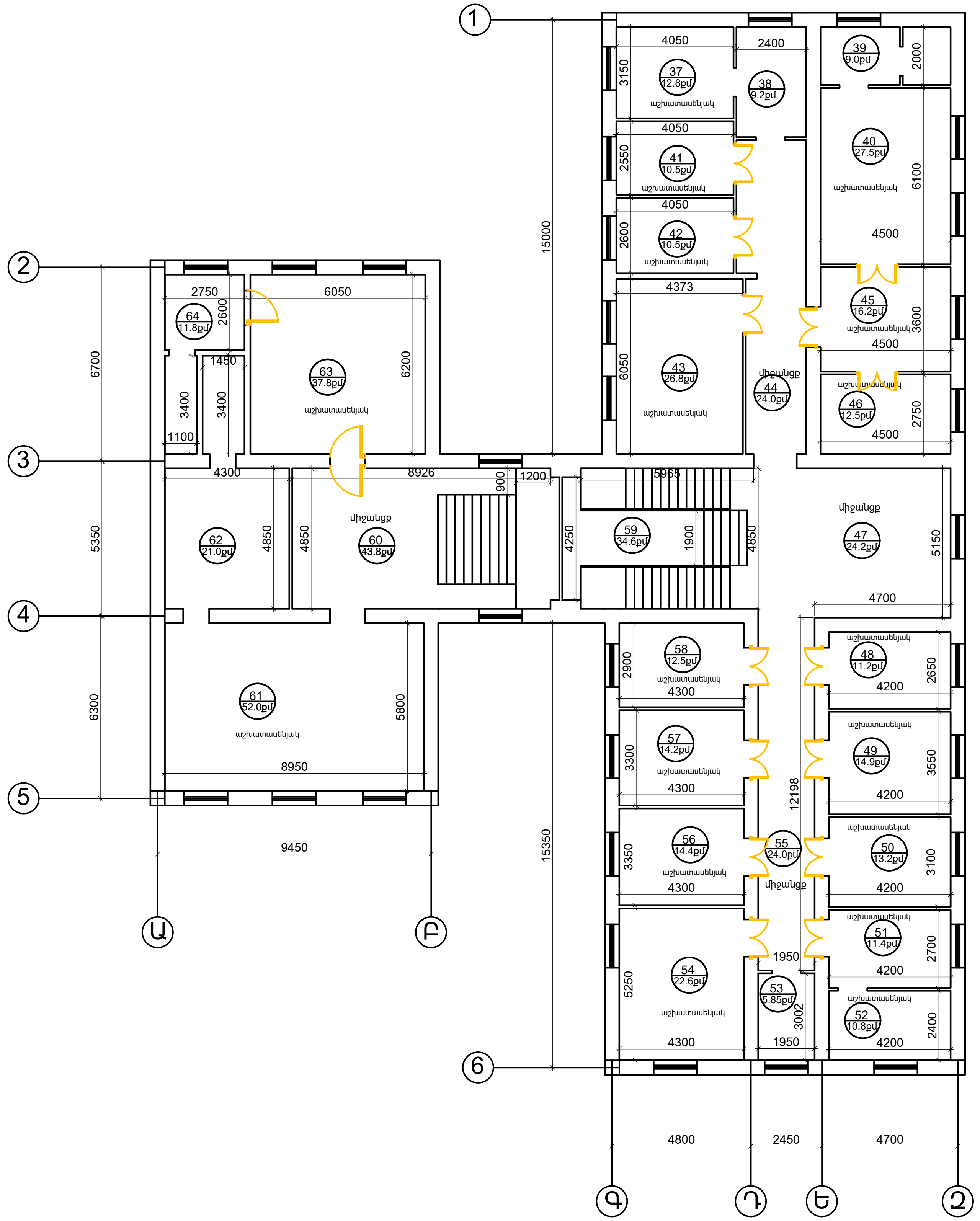

ԵՐԿՐՈՐԴ ՀԱՐԿԻ ՀԱՏԱԿԱԳԻԾ Մ1:100 /ՉԱՓԱԳՐՈՒԹՅՈՒՆ/

Սենյակի համարը	Մակերեսը
N37	12.8քմ
N38	9.2քմ
N39	9.0քմ
N40	27.5քմ
N41	10.5քմ
N42	10.5քմ
N43	26.8քմ
N44	24.0քմ
N45	16.2քմ
N46	12.5քմ
N47	24.2քմ
N48	11.2քմ
N49	14.9քմ
N50	13.2քմ
N51	11.4քմ
N52	10.8քմ
N53	5.85քմ
N54	22.6քմ
N55	24.0քմ
N56	14.4քմ
N57	14.2քմ
N58	12.5քմ
N59	34.6քմ
N60	43.8քմ
N61	52.0քմ
N62	21.0քմ
N63	37.8քմ
N64	11.8քմ

Հասցե (адрес-address)
Աշտարակ համայնք

Պայմանագիր՝
ՀՀԱՄ-ՀԲՄԽԾՁԲ-25/40

Տնօրեն՝ (**дирек**.-director)	**Ա. Գուլոյան** **A. Guloyan**
ՆԳճ (**Г.а.п.**-S.arch.pr.)	**Վ. Երեղյան** **V. Yereghyan**
ՆԳԻ (**Г.и.п.**-S.eng.pr)	**Ս. Գուլոյան** **S. Guloyan**
նախագծեց (**разр**.-developed)	**Խ.Խաչատրյան** **Kh. Khachatryan**
ստուգեց (**пров**.-checked)	
համաձայնեցված (**соглас**.-agreed)	

Անվանումը
(наименование-name)
ՀՀ Արագածոտնի մարզպետի աշխատակազմի վարչական շենքի ջեռուցման համակարգի անցկացման, գազամատակարարման գծի կառուցման, դռների, պատուհանների փոխարինման աշխատանքներ

(**лист**-sheet)	(**листя**-sheets)	(**масштаб**-scale)
5	25	1:1 **M1:1** **M1:1**

ԵՐԿՐՈՐԴ ՀԱՐԿԻ ՀԱՏԱԿԱԳԻԾ Մ1:100 /ՉԱՓԱԳՐՈՒԹՅՈՒՆ/

st◆art architectural and engineering projecting

ԵՐԿՐՈՐԴ ՀԱՐԿԻ ՀԱՏԱԿԱԳԻԾ Մ1:100 /ՉԱՓԱԳՐՈՒԹՅՈՒՆ/

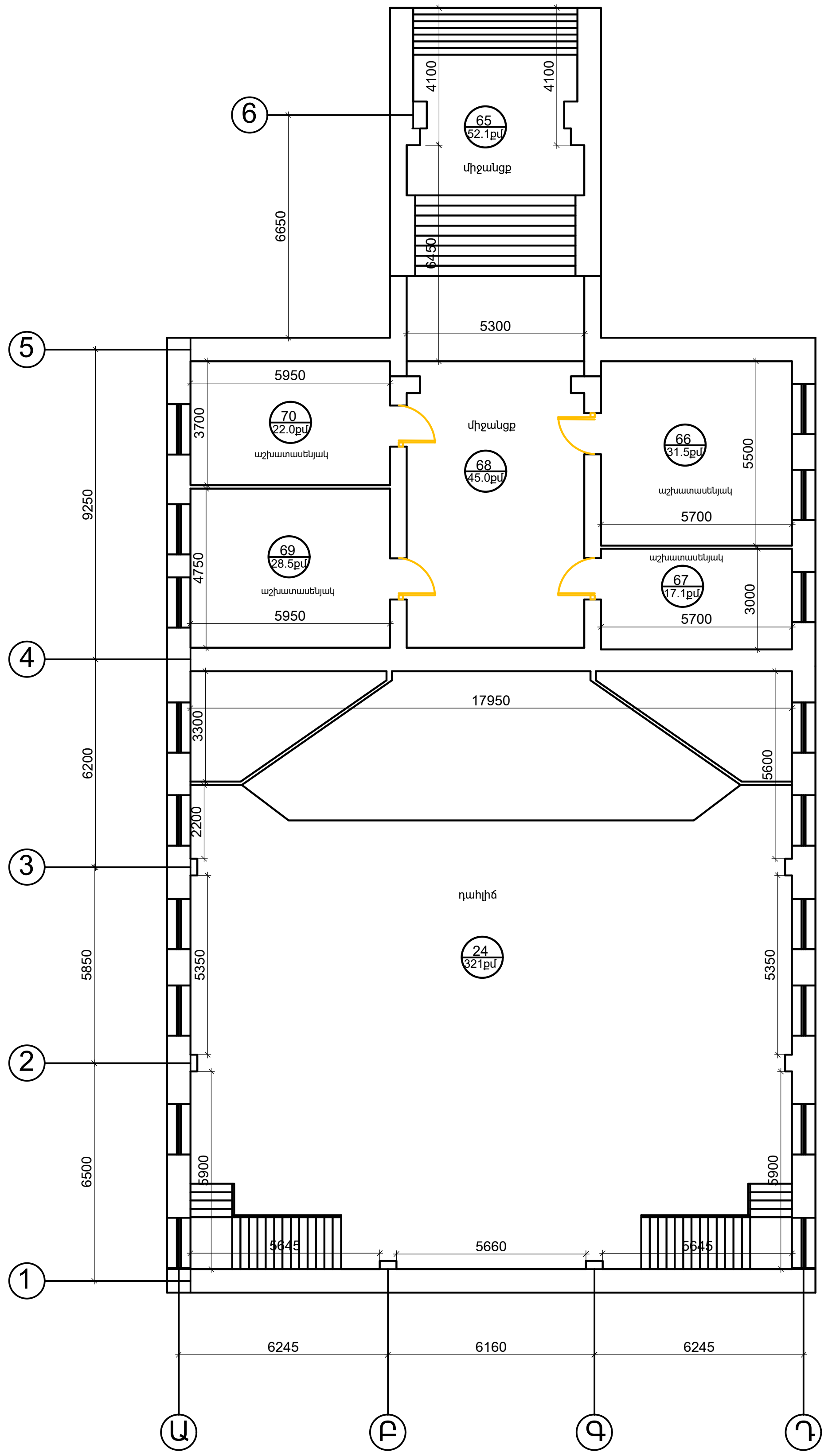

Սենյակի համարը	Մակերեսը
N65	52.1քմ
N66	31.5քմ
N67	17.1քմ
N68	45.0քմ
N69	28.5քմ
N70	22.0քմ

Տնօրեն՝ (дирек.-director)	Ա. Գուլոյան A. Guloyan	Հասցե (адрес-address) Աշտարակ համայնք	Պայմանագիր՝ ՀՀԱՄ-ՀԲՄԽԾՁԲ-25/40
ՆԳՃ (Г.а.п.-S.arch.pr.)	Վ. Երեղյան V. Yereghyan	Անվանումը (наименование-name) ՀՀ Արագածոտնի մարզպետի աշխատակազմի վարչական շենքի ջեռուցման համակարգի անցկացման, գազամատակարարման գծի կառուցման, դռների, պատուհանների փոխարինման աշխատանքներ	(лист-sheet) 6
ՆԳԻ (Г.и.п.-S.eng.pr)	Ս. Գուլոյան S. Guloyan		(листя-sheets) 25
նախագծեց (разр.-developed)	Խ.Խաչատրյան Kh. Khachatryan		(масштаб-scale) 1:1 M1:1 M1:1
ստուգեց (пров.-checked)		ԵՐԿՐՈՐԴ ՀԱՐԿԻ ՀԱՏԱԿԱԳԻԾ Մ1:100 /ՉԱՓԱԳՐՈՒԹՅՈՒՆ/	st art architectural and engineering projecting
համաձայնեցված (соглас.-agreed)			

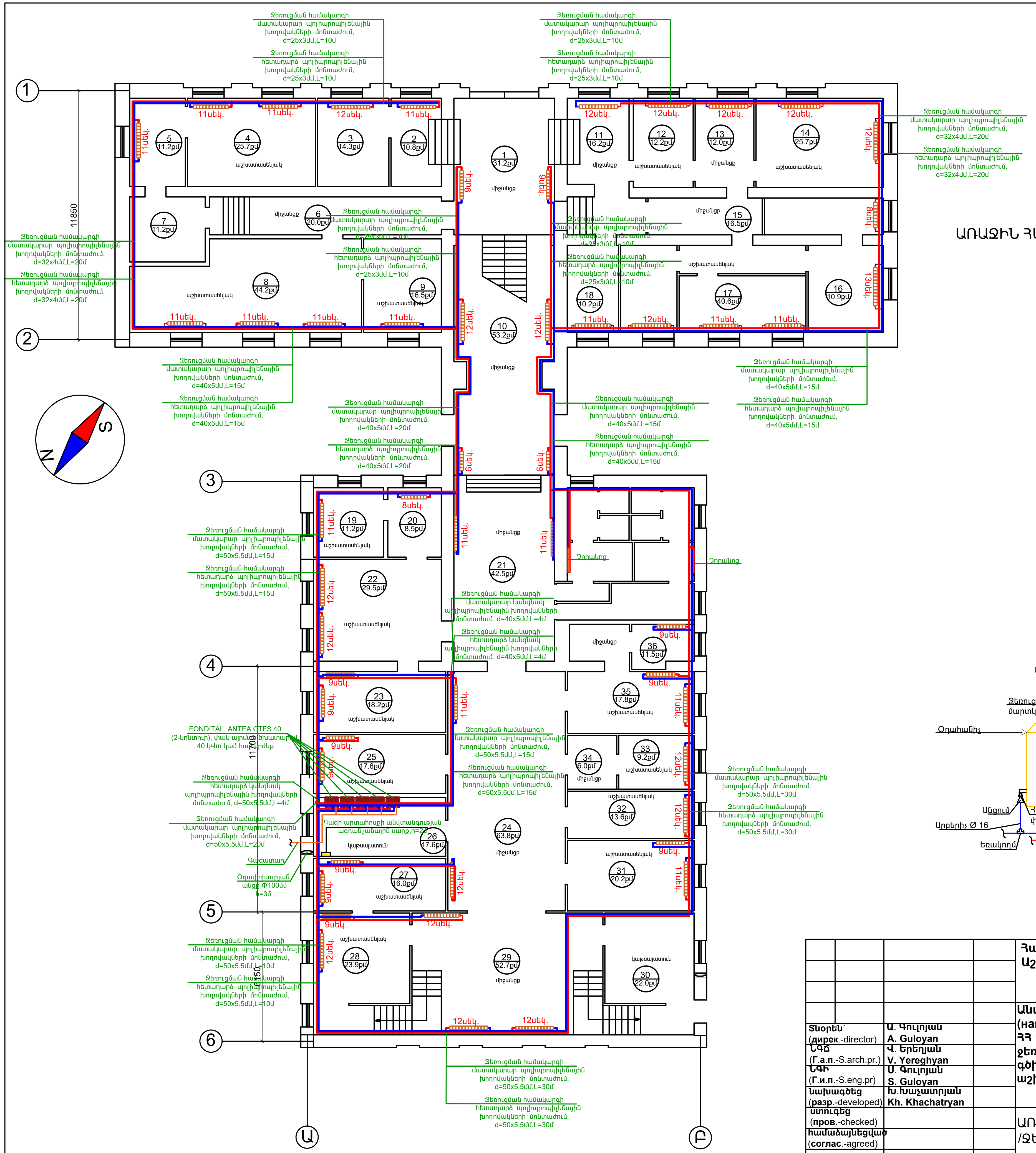

ԱՌԱՋԻՆ ՀԱՐԿԻ ՀԱՏԱԿԱԳԻԾ Մ1:100 /ՋԵՌՈՒՑՄԱՆ ՀԱՄԱԿԱՐԳՈՎ/

ՀԱՆԳՈՒՅՑ 2

ՄԱՐՏԿՈՑԻ ՄԻԱՑՄԱՆ ՀԱՆԳՈՒՅՑ

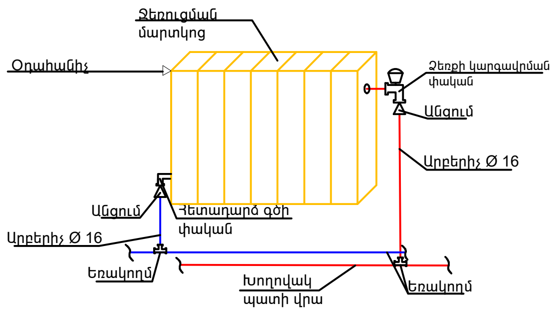

Հասցե (адрес-address)	Պայմանագիր՝
Աշտարակ համայնք	ՀՀԱՄ-ՀԲՄԽԾՁԲ-25/40

Տնօրեն՝ (дирек.-director)	Ա. Գուլոյան A. Guloyan	
ՆԳճ (Г.а.п.-S.arch.pr.)	Վ. Երեղյան V. Yereghyan	
ՆԳԻ (Г.и.п.-S.eng.pr)	Ս. Գուլոյան S. Guloyan	
նախագծեց (разр.-developed)	Խ.Խաչատրյան Kh. Khachatryan	
ստուգեց (пров.-checked)		
համաձայնեցված (соглас.-agreed)		

Անվանումը (наименование-name)
ՀՀ Արագածոտնի մարզպետի աշխատակազմի վարչական շենքի ջեռուցման համակարգի անցկացման, գազամատակարարման գծի կառուցման, դռների, պատուհանների փոխարինման աշխատանքներ

(лист-sheet)	(листя-sheets)	(масштаб-scale)
7	25	1:1 M1:1 M1:1

ԱՌԱՋԻՆ ՀԱՐԿԻ ՀԱՏԱԿԱԳԻԾ Մ1:100 /ՋԵՌՈՒՑՄԱՆ ՀԱՄԱԿԱՐԳՈՎ/

st•art architectural and engineering projecting

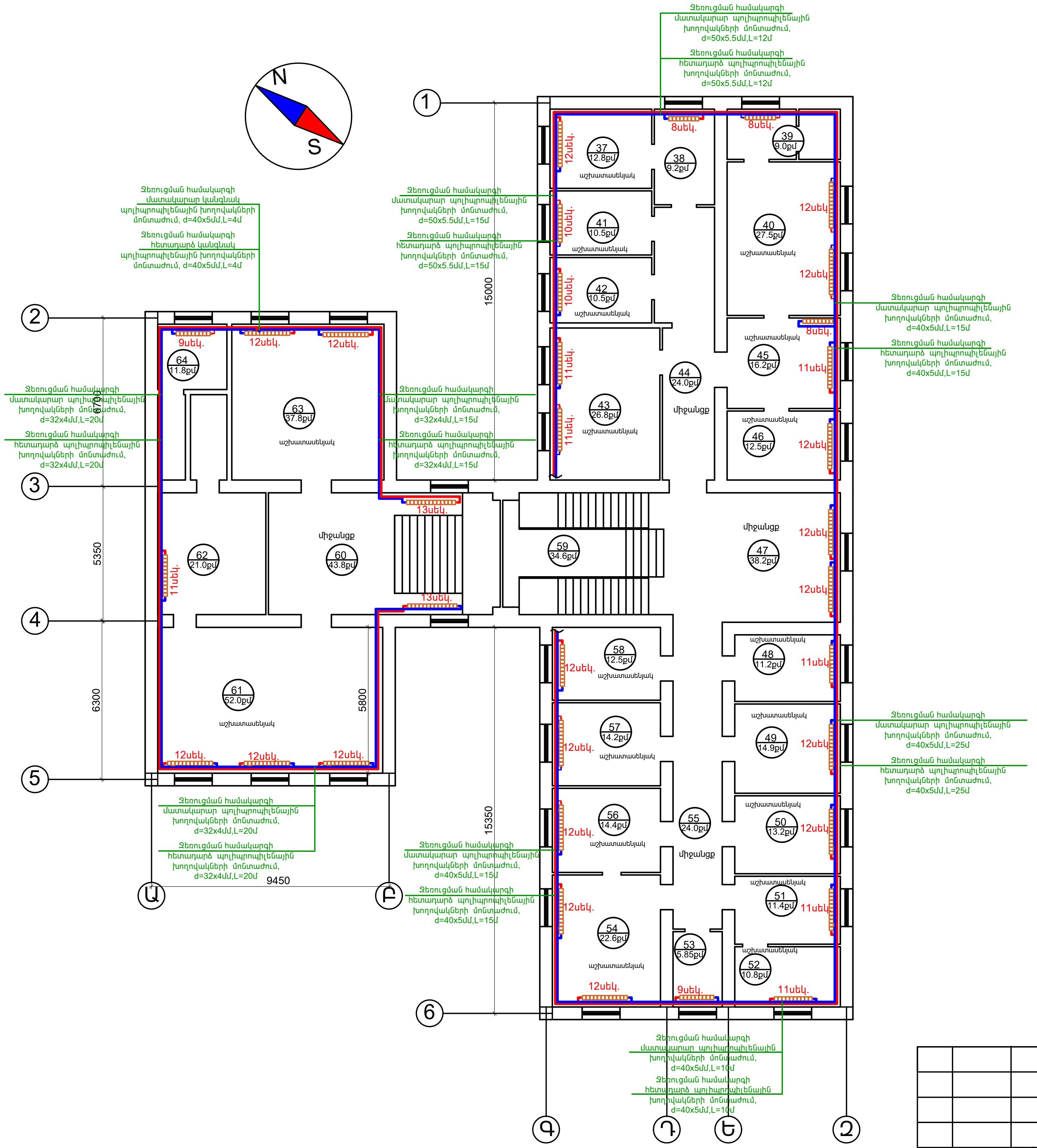

ԵՐԿՐՈՐԴ ՀԱՐԿԻ ՀԱՏԱԿԱԳԻԾ Մ1:100 /ՋԵՌՈՒՑՄԱՆ ՀԱՄԱԿԱՐԳՈՎ/

ՀԱՆԳՈՒՅՑ 2

ՄԱՐՏԿՈՑԻ ՄԻԱՑՄԱՆ ՀԱՆԳՈՒՅՑ

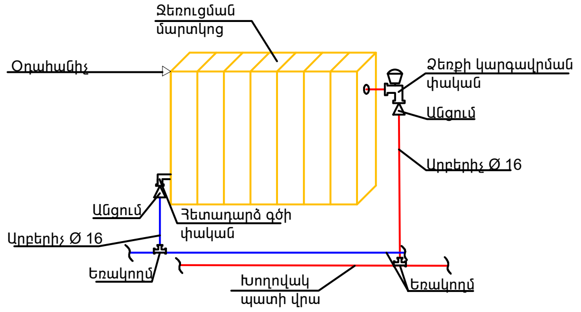

		Հասցե (адрес-address) Աշտարակ համայնք	Պայմանագիր՝ ՀՀԱՄ-ՀԲՄԽԾՁԲ-25/40
Տնօրեն՝ (дирек.-director)	Ա. Գուլոյան A. Guloyan	Անվանումը (наименование-name) ՀՀ Արագածոտնի մարզպետի աշխատակազմի վարչական շենքի ջեռուցման համակարգի անցկացման, գազամատակարարման գծի կառուցման, դռների, պատուհանների փոխարինման աշխատանքներ	(лист-sheet): 8 (листя-sheets): 25 (масштаб-scale): 1:1 M1:1 M1:1
ՆԳԾ (Г.а.п.-S.arch.pr.)	Վ. Երեղյան V. Yereghyan		
ՆԳԻ (Г.и.п.-S.eng.pr)	Ս. Գուլոյան S. Guloyan		
նախագծեց (разр.-developed)	Խ.Խաչատրյան Kh. Khachatryan		
ստուգեց (пров.-checked)		ԵՐԿՐՈՐԴ ՀԱՐԿԻ ՀԱՏԱԿԱԳԻԾ Մ1:100 /ՋԵՌՈՒՑՄԱՆ ՀԱՄԱԿԱՐԳՈՎ/	st•art architectural and engineering projecting
համաձայնեցված (соглас.-agreed)			

ԵՐԿՐՈՐԴ ՀԱՐԿԻ ՀԱՏԱԿԱԳԻԾ Մ1:100 /ՋԵՌՈՒՑՄԱՆ ՀԱՄԱԿԱՐԳՈՎ/

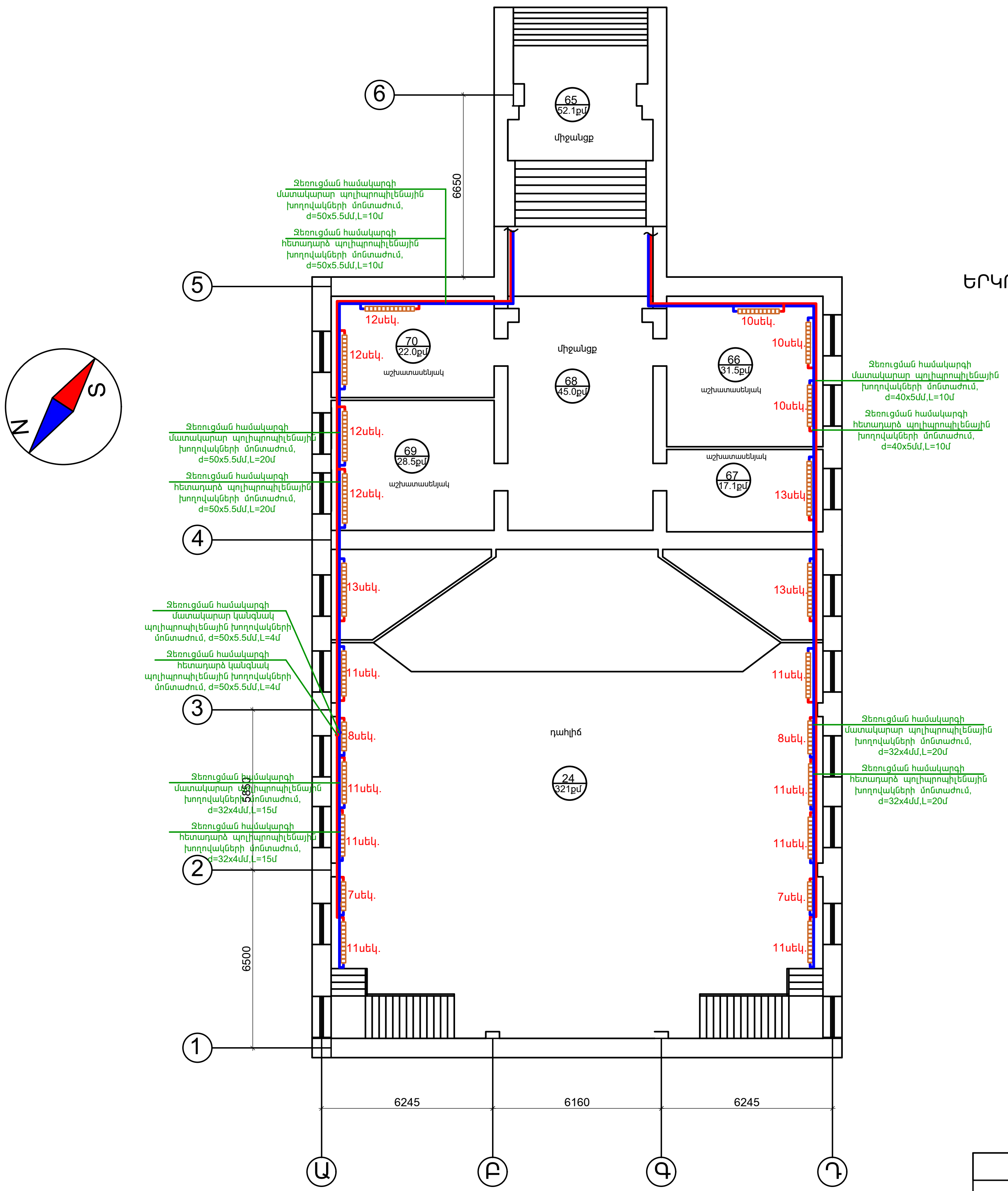

ՀԱՆԳՈՒՅՑ 2

ՄԱՐՏԿՈՑԻ ՄԻԱՑՄԱՆ ՀԱՆԳՈՒՅՑ

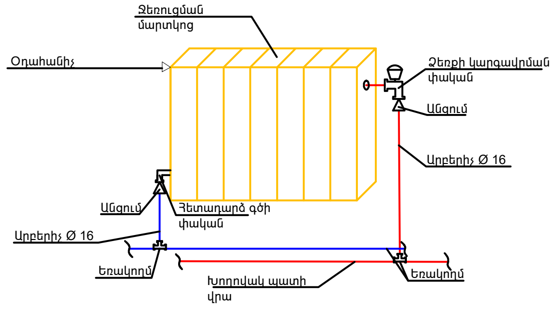

Հասցե (адрес-address) Աշտարակ համայնք		Պայմանագիր՝ ՀՀԱՄ-ՀԲՄԽԾՁԲ-25/40
Տնօրեն՝ (дирек.-director)	Ա. Գուլոյան A. Guloyan	
ՆԳԾ (Г.а.п.-S.arch.pr.)	Վ. Երեղյան V. Yereghyan	
ՆԳԻ (Г.и.п.-S.eng.pr)	Ս. Գուլոյան S. Guloyan	
նախագծեց (разр.-developed)	Խ.Խաչատրյան Kh. Khachatryan	
ստուգեց (пров.-checked)		
համաձայնեցված (соглас.-agreed)		

Անվանումը
(наименование-name)
ՀՀ Արագածոտնի մարզպետի աշխատակազմի վարչական շենքի ջեռուցման համակարգի անցկացման, գազամատակարարման գծի կառուցման, դռների, պատուհանների փոխարինման աշխատանքներ

(лист-sheet)	(листя-sheets)	(масштаб-scale)
9	25	1:1 M1:1 M1:1

ԵՐԿՐՈՐԴ ՀԱՐԿԻ ՀԱՏԱԿԱԳԻԾ Մ1:100
/ՋԵՌՈՒՑՄԱՆ ՀԱՄԱԿԱՐԳՈՎ/

st•art architectural and engineering projecting

<u>ԲԱՑԱՏՐԱԳԻՐ</u>

Բնական գազի աղբյուր է հանդիսանում մ/Ճ Φ76մմ վերգետնյա գազատարը,
-Նախագծվող գազատարների տեղադրումը նախատեսված է վերգետնյա եղանակով, ճանապարհի եզրերով:
Նախագիծը իրականացված է համաձայն <<Գազպրոմ Արմենիա>> ՓԲԸ-ի կողմից տրամադրված տեխնիկական պայմանների հիման վրա,խողովակների նյութը ընտրված է համաձայն ԳՕՍՏ 10704-91:

ԽՈՂՈՎԱԿՆԵՐԻ ՏԵՂԱԴՐՈՒՄ ԵՎ ՄԻԱՑՈՒՄ

• Ց/Ճ գազատարները տեղադրվում են վերգետնյա եղանակով h=5.0-5.5մ հենասյուների վրա, ճանապարհների անցումային հատվածներում ապահովելով h=5.5մ բարձրություն:
Ց/Ճ գազատարների տեղադրում պողպատե խողովակներից Φ159,108,76x4.0մմ ԳՕՍՏ 10704-91:
Նախագծվող վերգետնյա ց/ճ գազատարերի մոնտաժումն իրականացվում է պողպատյա էլեկտրաեռակցված խողովակներից համաձայն ԳՕՍՏ 10704-91 մետաղական հենասյուների վրա:
Պողպատյա գազատարների և ձևավոր մասերի միացումները նախատեսված են էլեկտրաեռակցման եղեղնավոր կամ գազային եռակցմամբ:
Գազատարները տեղադրումից հետո ենթակա են փչամաքրման և փորձարկման:

ԳԱԶԱՏԱՐԻ ՓՈՐՁԱՐԿՈՒՄ

Շինարարության ավարտից հետո պետք է կատարվեն գազատարների կիպության փորձարկում օդով:
Գազատարերը փորձարկել պնևմատիկորեն նրանց ամրությունը և կիպությունը ստուգելու համար: Փորձարկումից առաջ խողովակները պետք է ենթարկվեն փչամաքրման:
Կիպության փորձրկումը կատարվում է գազատարի մեջ սեղմված օդի մատուցմամբ, որի ճնշումը հասցվում է փորձարկման ճնշմանը:
Վերգետնյա պողպատյա գազատարների փորձարկման նորմաները ընդունել համաձայն ՀՀՇՆ-IV 12.03.01-04-ի աղյուսակ-1-ին (таблица-1) համապատասխան: Փորձարկման ընթացքում հայտնաբերված արատները պետք է վերացվեն գազատարում ճնշումը մինչև մթնոլորտայինի իջեցնելուց հետո:
Արատները վերացնելուց հետո գազատարի կիպության փորձարկումը պետք է կրկնվի:
Բոլոր եռակցակարերը, որոնք կատարվել են փորձարկումներից հետո, պետք է ստուգվեն ֆիզիկական մեթոդով:

ԳԱԶԱՏԱՐԻ ՊԱՇՏՊԱՆՈՒԹՅՈՒՆԸ ԿՈՌՈԶԻԱՅԻՑ

Նախագծում գազատարի տեղադրումը նախատեսված է վերգետնյա եղանակով: Ց/Ճ վերգետնյա եղանակով տեղադրվող գազատարները շրջակա միջավայրի ազդեցությունից պաշտպանելու համար նախատեսված է կրկնակի յուղաներկում:

ՇՐՋԱԿԱ ՄԻՋԱՎԱՅՐԻ ՊԱՀՊԱՆՈՒԹՅԱՆ ՄԻՋՈՑԱՌՈՒՄՆԵՐԸ

Նախագծով ընդունված բոլոր տեխնիկական լուծումները բացառում են շրջակա միջավայրի աղտոտումը գազատարների նորմալ շահագործման պայմաններում: Շրջակա միջավայրի ախտոտումը հնարավոր է միայն վթարների ժամանակ: Վթարները բացառելու համար գազատարը ենթարկվում է փորձարկման համաձայն ՀՀՇՆ -IV 12.03.01-04 «Գազաբաշխիչ համակարգեր» և ՇՆՉ IV 12.101-04: Խողովակների միացման մասերում քայքայումը կանխելու համար նախատեսվում է եռակցակարերի ստուգում ֆիզիկական մեթոդներով:
Բնության պահպանության նպատակով անհրաժեշտ է պահպանել հետևյալ պայմանները
- շինարարության համար հատկացված տարածքի սահմանների պարտադիր պահպանություն
- շին. հրապարակի աշխատանքային տեղերի կենցաղային և շինարարական թափոնների համար բեռնարկղերով հագեցվածություն
- դյուրավառ և քսայուղերի դատարկումը միայն հատուկ առանձնացված տեղերում
- ամբողջ ծավալով հողերի վերականգնման միջոցառումների իրականցում
- բնապահպանական տեղական մարմինների պահանջների ապահովում

Հասցե (адрес-address) Աշտարակ համայնք			Պայմանագիր՝ ՀՀԱՄ-ՀԲՄԽԾՁԲ-25/40
Տնօրեն՝ (дирек.-director)	Ա. Գուլոյան A. Guloyan	Անվանումը (наименование-name) ՀՀ Արագածոտնի մարզպետի աշխատակազմի վարչական շենքի ջեռուցման համակարգի անցկացման, գազամատակարարման գծի կառուցման, դռների, պատուհանների փոխարինման աշխատանքներ	Թերթ (лист-sheet): 1 / а (листя-sheets): 4 / (масштаб-scale): 1:1 M1:1 M1:1
ՆԳՃ (Г.а.п.-S.arch.pr.)	Վ. Երեղյան V. Yereghyan		
ՆԳԻ (Г.и.п.-S.eng.pr)	Ս. Գուլոյան S. Guloyan		
նախագծեց (разр.-developed)	Խ.Խաչատրյան Kh. Khachatryan		
ստուգեց (пров.-checked)		ՀԱՏԱԿԱԳԻԾ ԳԱԶԱՄԱՏԱԿԱՐԱՐՄԱՆ ԱՐՏԱՔԻՆ ՀԱՄԱԿԱՐԳՈՎ Մ1:500	st◆art architectural and engineering projecting
համաձայնեցված (соглас.-agreed)			

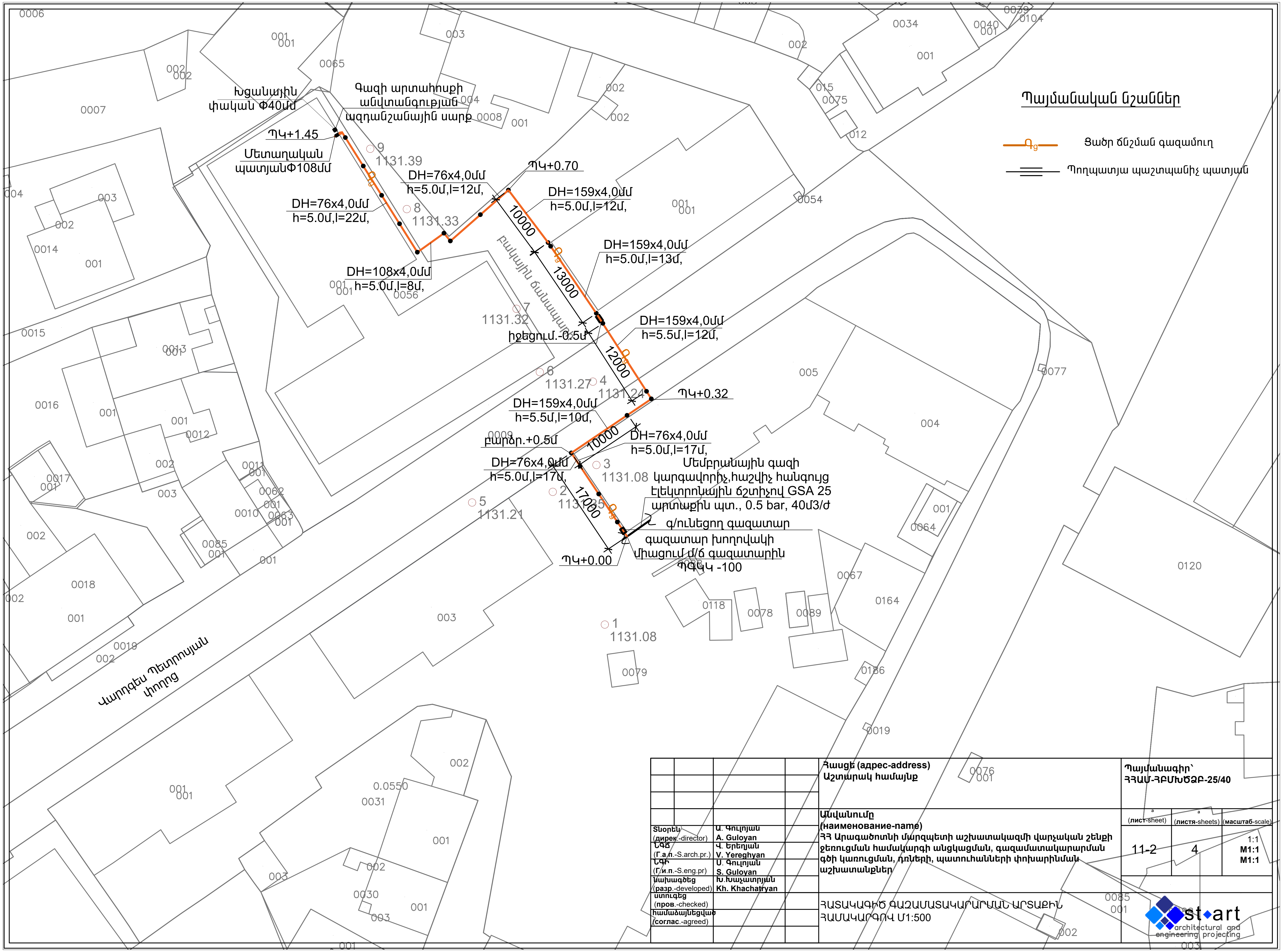

				Հասցե (адрес-address) Աշտարակ համայնք	Պայմանագիր՝ ՀՀԱՄ-ՀԲՄԽԾՁԲ-25/40		
Տնօրեն՝ (дирек.-director)		Ա. Գուլոյան A. Guloyan		Անվանումը (наименование-name) ՀՀ Արագածոտնի մարզպետի աշխատակազմի վարչական շենքի ջեռուցման համակարգի անցկացման, գազամատակարարման գծի կառուցման, դռների, պատուհանների փոխարինման աշխատանքներ	(лист-sheet)	(листя-sheets)	(масштаб-scale)
ՆԳՃ (Г.а.п.-S.arch.pr.)		Վ. Երեղյան V. Yereghyan			11-2	4	1:1 M1:1 M1:1
ՆԳԻ (Г.и.п.-S.eng.pr)		Ս. Գուլոյան S. Guloyan					
նախագծեց (разр.-developed)		Խ.Խաչատրյան Kh. Khachatryan					
ստուգեց (пров.-checked)				ՀԱՏԱԿԱԳԻԾ ԳԱԶԱՄԱՏԱԿԱՐԱՐՄԱՆ ԱՐՏԱՔԻՆ ՀԱՄԱԿԱՐԳՈՎ Մ1:500	st·art architectural and engineering projecting		
համաձայնեցված (соглас.-agreed)							

ԳԱԶԱՄԱՏԱԿԱՐԱՐՄԱՆ ԱՐՏԱՔԻՆ ՑԱՆՑԻ ՏԱՐԱԾԱԿԱՆ ՍԽԵՄԱ

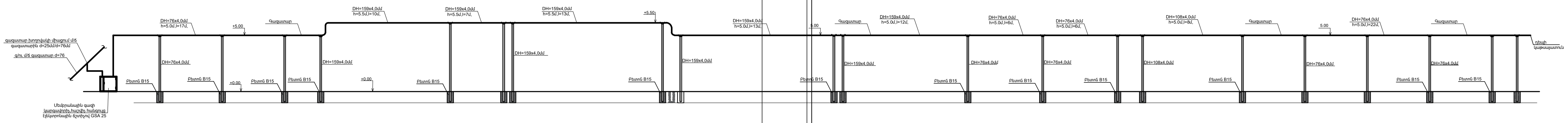

ՇԱՐԺԱԿԱՆ ՀԵՆԱՍՅՈՒՆ

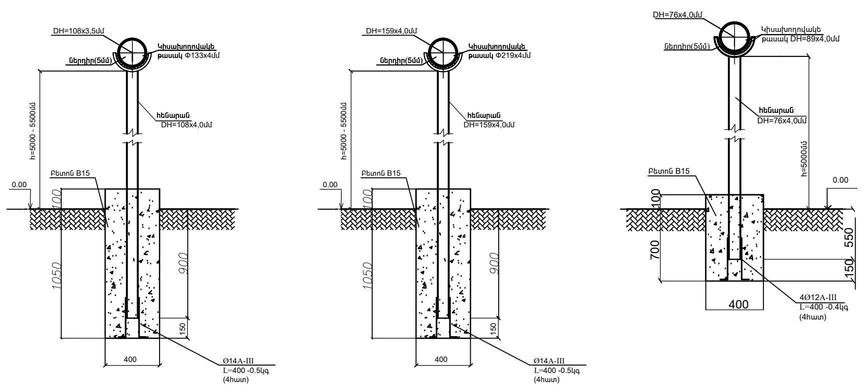

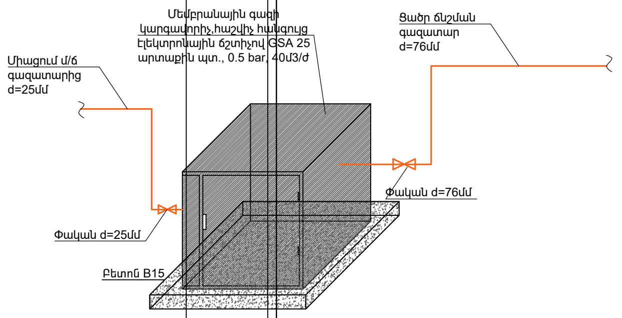

Հասցե (адрес-address)	Աշտարակ համայնք
Պայմանագիր`	ՀՀԱՄ-ՀԲՄԽԾՁԲ-25/40

Տնօրեն` (дирек.-director)	Ա. Գուլոյան A. Guloyan
ՆԳՃ (Г.а.п.-S.arch.pr.)	Վ. Երեղյան V. Yereghyan
ՆԳԻ (Г.и.п.-S.eng.pr)	Ս. Գուլոյան S. Guloyan
նախագծեց (разр.-developed)	Խ.Խաչատրյան Kh. Khachatryan
ստուգեց (пров.-checked)	
համաձայնեցված (соглас.-agreed)	

Անվանումը (наименование-name)
ՀՀ Արագածոտնի մարզպետի աշխատակազմի վարչական շենքի ջեռուցման համակարգի անցկացման, գազամատակարարման գծի կառուցման, դռների, պատուհանների փոխարինման աշխատանքներ

(лист-sheet)	(листя-sheets)	(масштаб-scale)
11-3	4	1:1 M1:1 M1:1

ԳԱԶԱՄԱՏԱԿԱՐԱՐՄԱՆ ԱՐՏԱՔԻՆ ՑԱՆՑԻ ՏԱՐԱԾԱԿԱՆ ՍԽԵՄԱ

st•art architectural and engineering projecting

ԱՌԱՋԻՆ ՀԱՐԿԻ ՀԱՏԱԿԱԳԻԾ Մ1:100/ԿԱԹՍԱՆԵՐԻ ՏԵՂԱԿԱՅՄԱՄԲ/

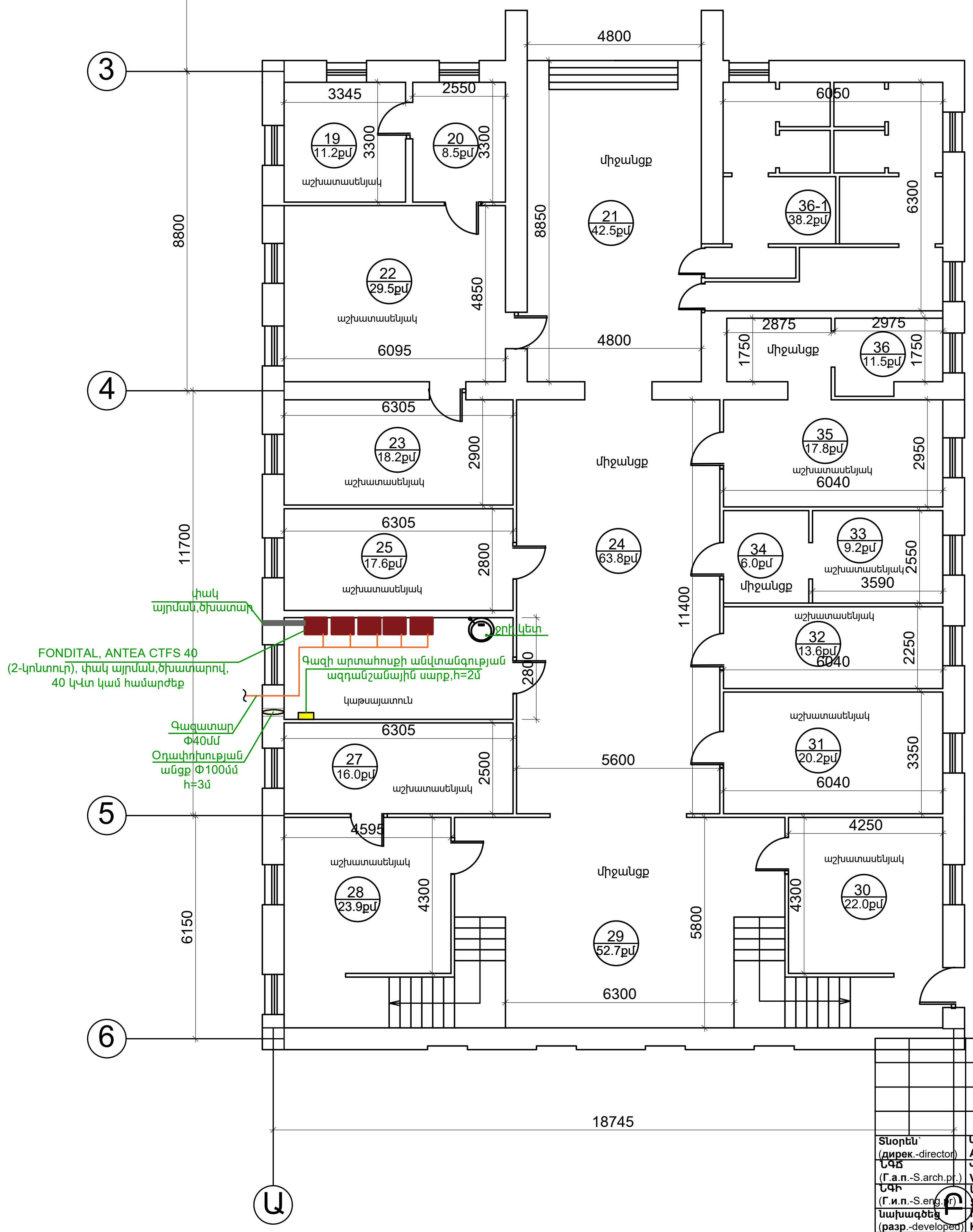

Հասցե (адрес-address) Աշտարակ համայնք	Պայմանագիր՝ ՀՀԱՄ-ՀԲՄԽԾՁԲ-25/40

			(лист-sheet)	(листя-sheets)	(масштаб-scale)
Տնօրեն՝ (дирек.-director)	Ա. Գուլոյան A. Guloyan	Անվանումը (наименование-name) ՀՀ Արագածոտնի մարզպետի աշխատակազմի վարչական շենքի ջեռուցման համակարգի անցկացման, գազամատակարարման գծի կառուցման, դռների, պատուհանների փոխարինման աշխատանքներ	4	4	1:1 M1:1 M1:1
ԳՃ (Г.а.п.-S.arch.pr.)	Վ. Երեղյան V. Yereghyan				
ԳԻ (Г.и.п.-S.eng.pr)	Ս. Գուլոյան S. Guloyan				
նախագծեց (разр.-developed)	Խ.Խաչատրյան Kh. Khachatryan				
ստուգեց (пров.-checked)		ՀԱՏԱԿԱԳԻԾ ԳԱԶԱՄԱՏԱԿԱՐԱՐՄԱՆ ԱՐՏԱՔԻՆ ՀԱՄԱԿԱՐԳՈՎ Մ1:500	st•art architectural and engineering projecting		
համաձայնեցված (соглас.-agreed)					

ՆԿՈՒՂԱՅԻՆ ՀԱՐԿԻ ՀԱՏԱԿԱԳԻԾ Մ1:100 /ԱՊԱՄՈՆՏԱԺՎՈՂ ԴՌՆԵՐ,ՊԱՏՈՒՀԱՆՆԵՐՈՎ/

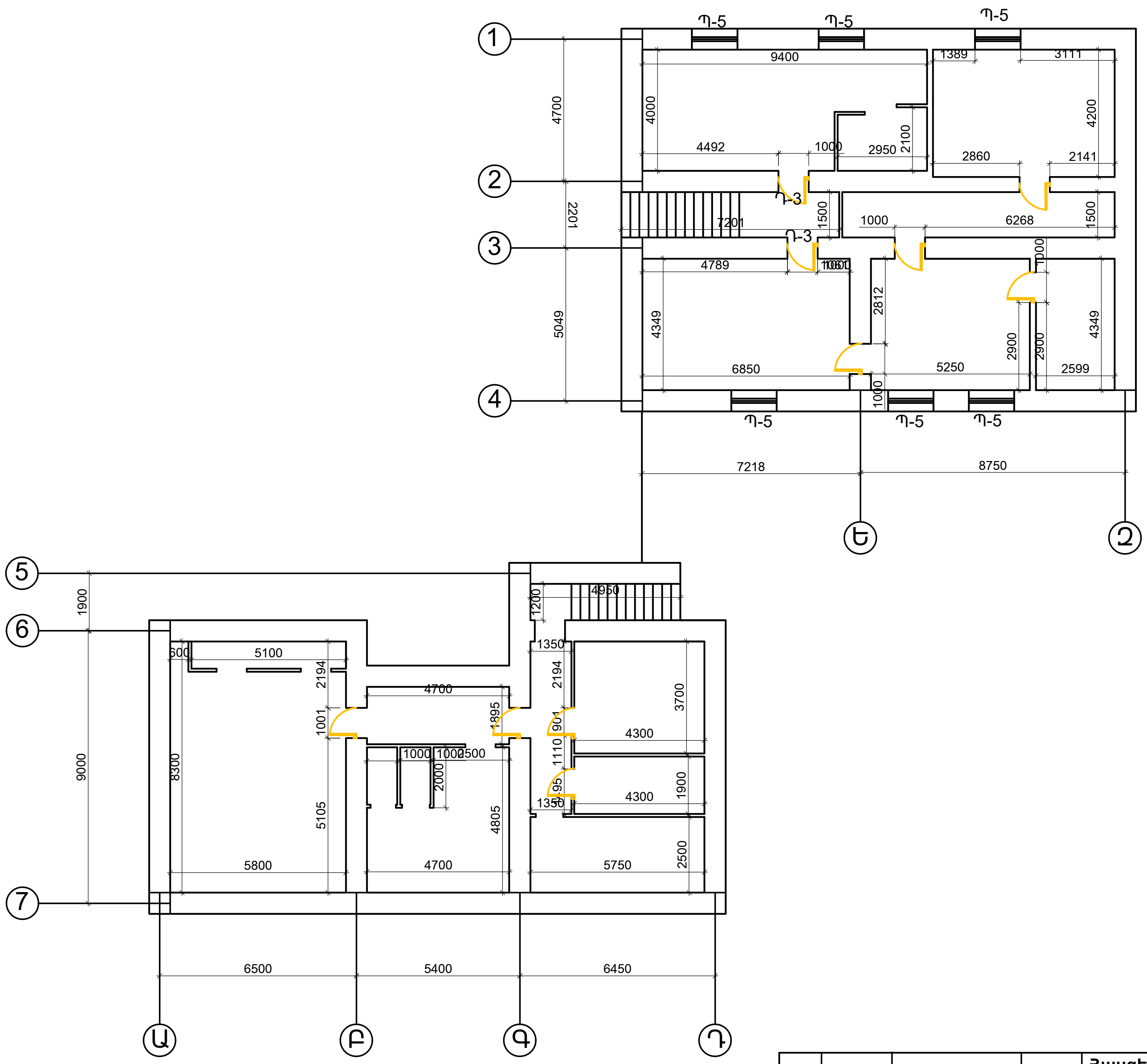

				Հասցե (адрес-address) Աշտարակ համայնք
Տնօրեն՝ (дирек.-director)	Ա. Գուլոյան A. Guloyan			Անվանումը (наименование-name) ՀՀ Արագածոտնի մարզպետի աշխատակազմի վարչական շենքի ջեռուցման համակարգի անցկացման, գազամատակարարման գծի կառուցման, դռների, պատուհանների փոխարինման աշխատանքներ
ՆԳԾ (Г.а.п.-S.arch.pr.)	Վ. Երեղյան V. Yereghyan			
ՆԳԻ (Г.и.п.-S.eng.pr)	Ս. Գուլոյան S. Guloyan			
նախագծեց (разр.-developed)	Խ.Խաչատրյան Kh. Khachatryan			
ստուգեց (пров.-checked)				ՆԿՈՒՂԱՅԻՆ ՀԱՐԿԻ ՀԱՏԱԿԱԳԻԾ Մ1:100 /ԱՊԱՄՈՆՏԱԺՎՈՂ ԴՌՆԵՐ,ՊԱՏՈՒՀԱՆՆԵՐՈՎ/
համաձայնեցված (соглас.-agreed)				

Պայմանագիր՝
ՀՀԱՄ-ՀԲՄԽԾՁԲ-25/40

(лист-sheet)	(листя-sheets)	(масштаб-scale)
12	25	1:1 M1:1 M1:1

st art
architectural and engineering projecting

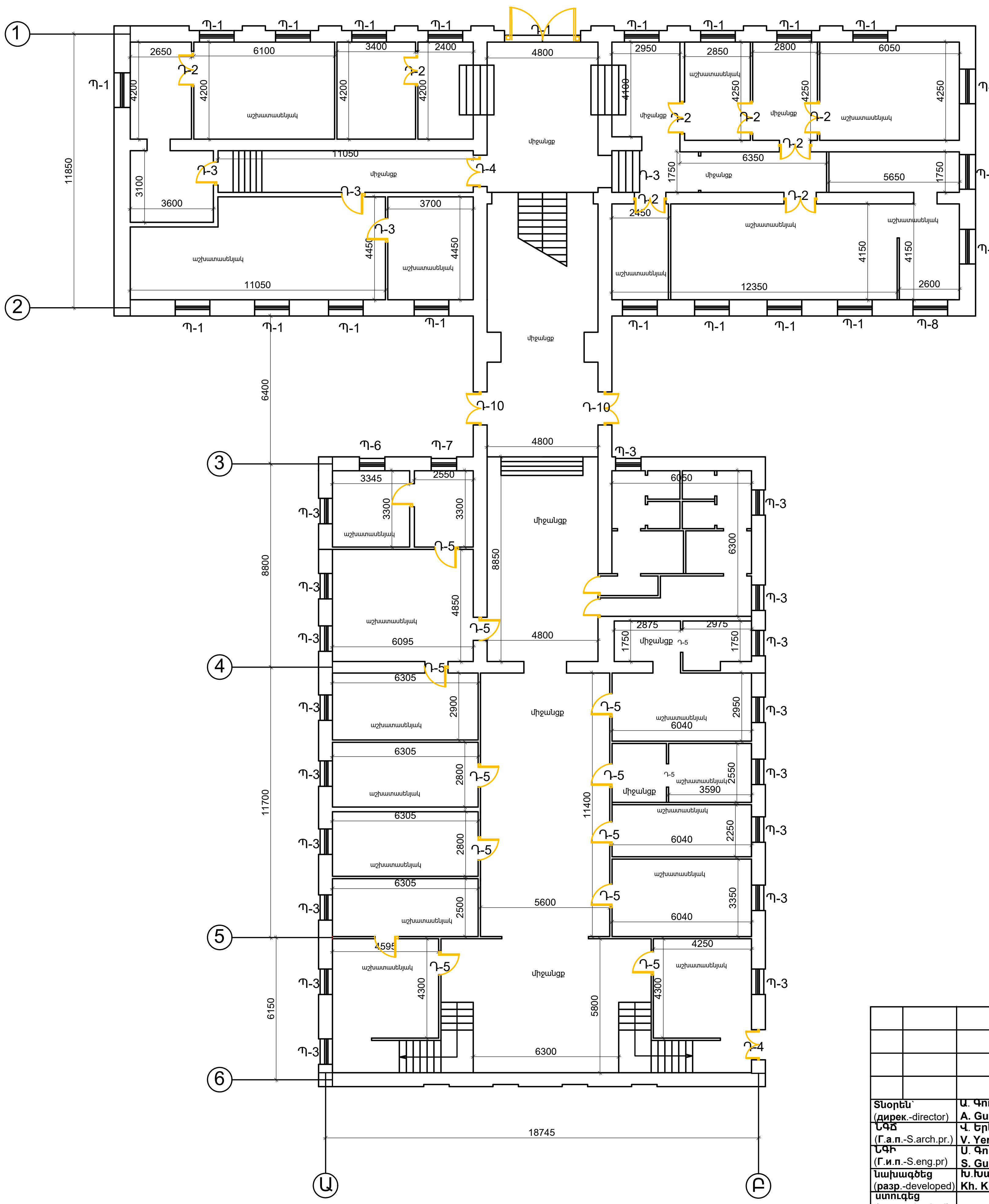

ԱՌԱՋԻՆ ՀԱՐԿԻ ՀԱՏԱԿԱԳԻԾ Մ1:100 /ԱՊԱՄՈՆՏԱԺՎՈՂ ԴՌՆԵՐ,ՊԱՏՈՒՀԱՆՆԵՐՈՎ/

Հասցե (адрес-address) Աշտարակ համայնք		Պայմանագիր՝ ՀՀԱՄ-ՀԲՄԽԾՁԲ-25/40	
Տնօրեն՝ (дирек.-director)	Ա. Գուլոյան A. Guloyan	Անվանումը (наименование-name) ՀՀ Արագածոտնի մարզպետի աշխատակազմի վարչական շենքի ջեռուցման համակարգի անցկացման, գազամատակարարման գծի կառուցման, դռների, պատուհանների փոխարինման աշխատանքներ	(лист-sheet): 13 (листя-sheets): 25 (масштаб-scale): 1:1, M1:1, M1:1
ՆԳԾ (Г.а.п.-S.arch.pr.)	Վ. Երեղյան V. Yereghyan		
ՆԳԻ (Г.и.п.-S.eng.pr)	Ս. Գուլոյան S. Guloyan		
նախագծեց (разр.-developed)	Խ.Խաչատրյան Kh. Khachatryan		
ստուգեց (пров.-checked)		ԱՌԱՋԻՆ ՀԱՐԿԻ ՀԱՏԱԿԱԳԻԾ Մ1:100 /ԱՊԱՄՈՆՏԱԺՎՈՂ ԴՌՆԵՐ,ՊԱՏՈՒՀԱՆՆԵՐՈՎ/	st◆art architectural and engineering projecting
համաձայնեցված (согласв.-agreed)			

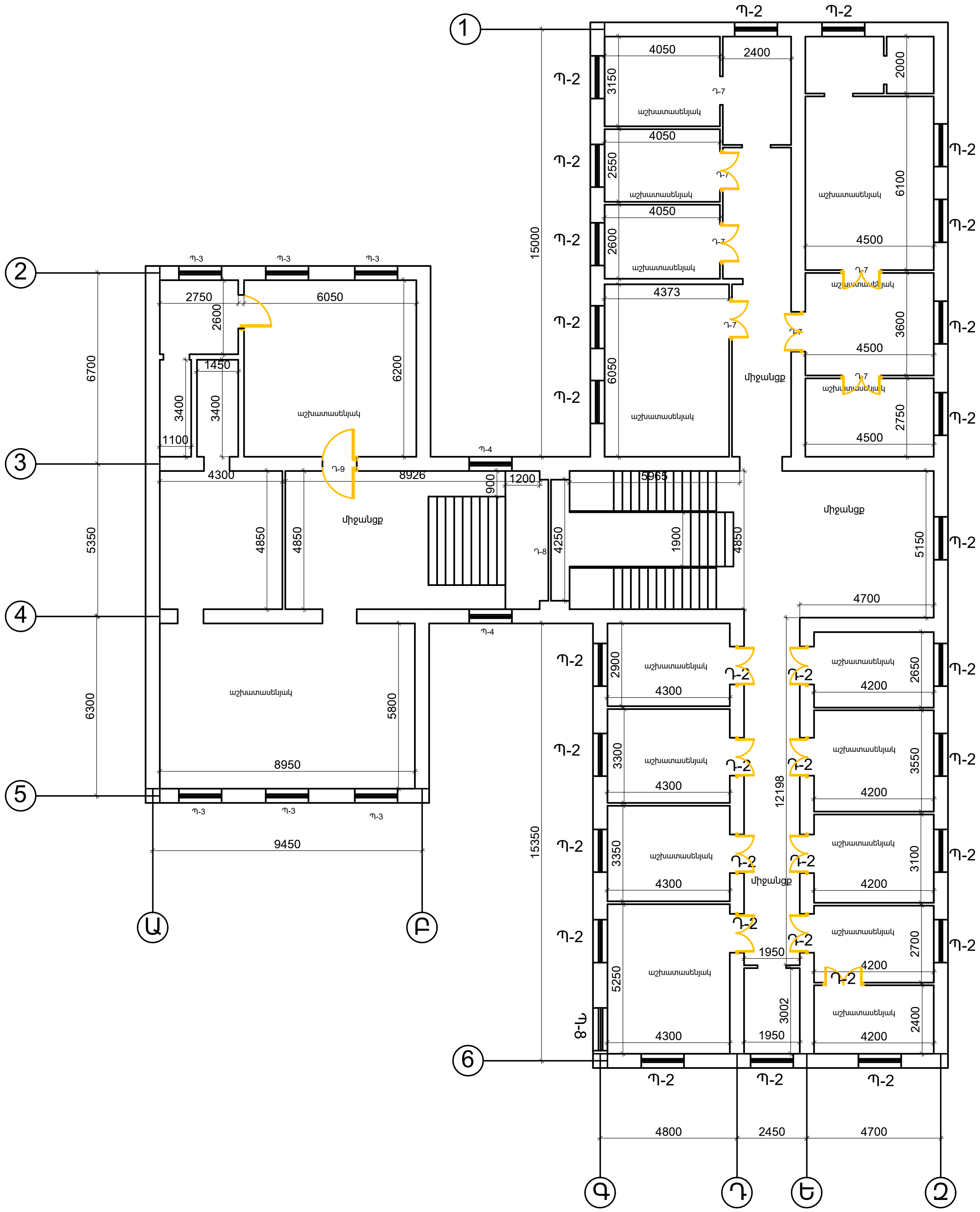

ԵՐԿՐՈՐԴ ՀԱՐԿԻ ՀԱՏԱԿԱԳԻԾ Մ1:100 /ԱՊԱՄՈՆՏԱԺՎՈՂ ԴՌՆԵՐ,ՊԱՏՈՒՀԱՆՆԵՐՈՎ/

Տնօրեն՝ (дирек.-director)	Ա. Գուլոյան A. Guloyan	
ՆԳԾ (Г.а.п.-S.arch.pr.)	Վ. Երեղյան V. Yereghyan	
ՆԳԻ (Г.и.п.-S.eng.pr)	Ս. Գուլոյան S. Guloyan	
նախագծեց (разр.-developed)	Խ.Խաչատրյան Kh. Khachatryan	
ստուգեց (пров.-checked)		
համաձայնեցված (соглас.-agreed)		

Հասցե (адрес-address)
Աշտարակ համայնք

Պայմանագիր՝
ՀՀԱՄ-ՀԲՄԽԾՁԲ-25/40

Անվանումը
(наименование-name)
ՀՀ Արագածոտնի մարզպետի աշխատակազմի վարչական շենքի ջեռուցման համակարգի անցկացման, գազամատակարարման գծի կառուցման, դռների, պատուհանների փոխարինման աշխատանքներ

(лист-sheet)	(листя-sheets)	(масштаб-scale)
14	25	1:1 M1:1 M1:1

ԵՐԿՐՈՐԴ ՀԱՐԿԻ ՀԱՏԱԿԱԳԻԾ Մ1:100
/ԱՊԱՄՈՆՏԱԺՎՈՂ ԴՌՆԵՐ,ՊԱՏՈՒՀԱՆՆԵՐՈՎ/

st•art architectural and engineering projecting

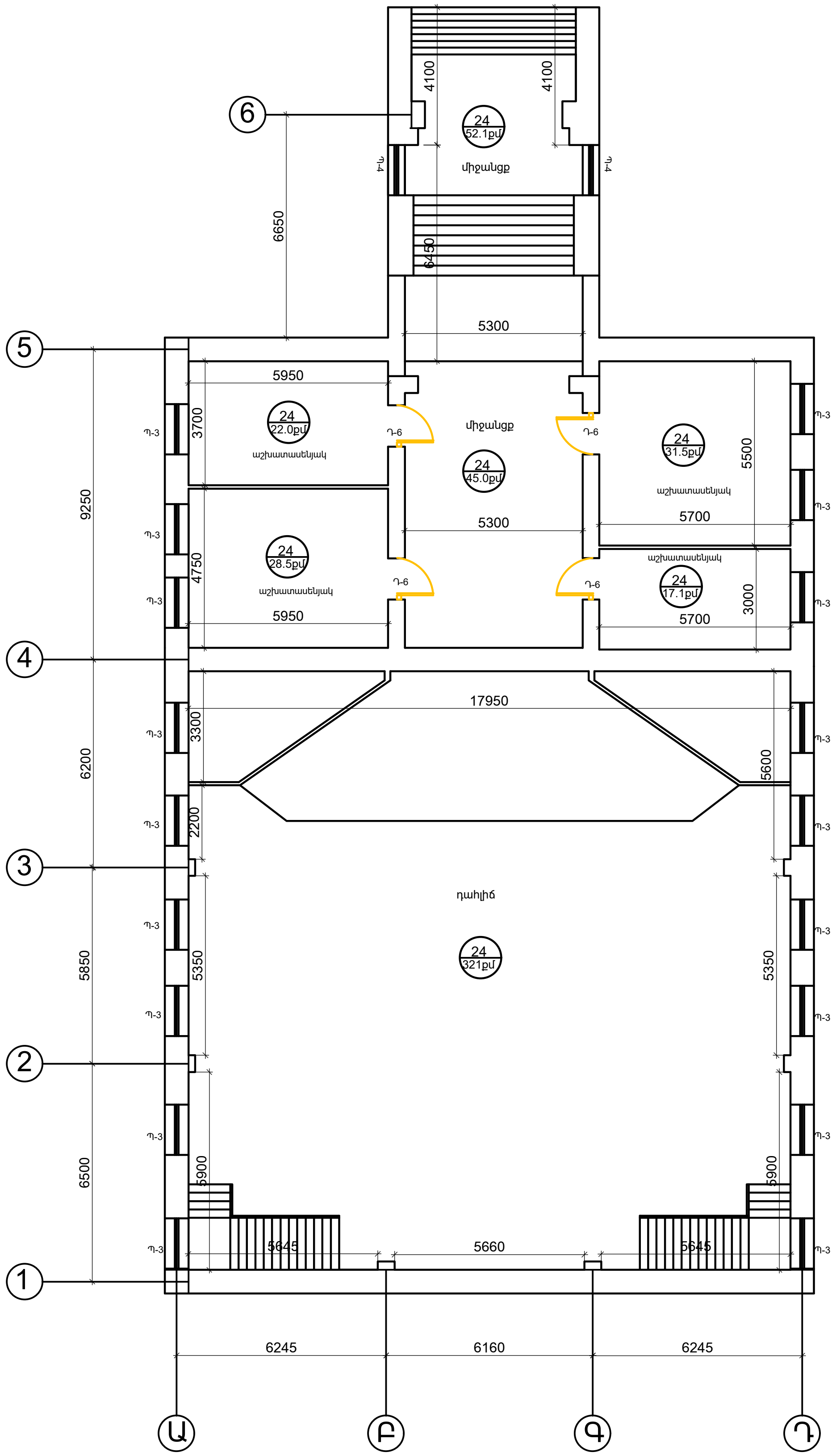

ԵՐԿՐՈՐԴ ՀԱՐԿԻ ՀԱՏԱԿԱԳԻԾ Մ1:100 /ԱՊԱՄՈՆՏԱԺՎՈՂ ԴՌՆԵՐ,ՊԱՏՈՒՀԱՆՆԵՐՈՎ/

Տնօրեն՝ (дирек.-director)	Ա. Գուլոյան A. Guloyan	Հասցե (адрес-address) Աշտարակ համայնք	Պայմանագիր՝ ՀՀԱՄ-ՀԲՄԽԾՁԲ-25/40
ՆԳԾ (Г.а.п.-S.arch.pr.)	Վ. Երեղյան V. Yereghyan	Անվանումը (наименование-name) ՀՀ Արագածոտնի մարզպետի աշխատակազմի վարչական շենքի ջեռուցման համակարգի անցկացման, գազամատակարարման գծի կառուցման, դռների, պատուհանների փոխարինման աշխատանքներ	(лист-sheet) 15 / (листя-sheets) 25 / (масштаб-scale) 1:1 M1:1 M1:1
ՆԳԻ (Г.и.п.-S.eng.pr)	Ս. Գուլոյան S. Guloyan		
նախագծեց (разр.-developed)	Խ.Խաչատրյան Kh. Khachatryan		
ստուգեց (пров.-checked)		ԵՐԿՐՈՐԴ ՀԱՐԿԻ ՀԱՏԱԿԱԳԻԾ Մ1:100 /ԱՊԱՄՈՆՏԱԺՎՈՂ ԴՌՆԵՐ,ՊԱՏՈՒՀԱՆՆԵՐՈՎ/	st•art architectural and engineering projecting
համաձայնեցված (соглас.-agreed)			

ԱՊԱՄՈՆՏԱԺՎՈՂ ՊԱՏՈՒՀԱՆՆԵՐ

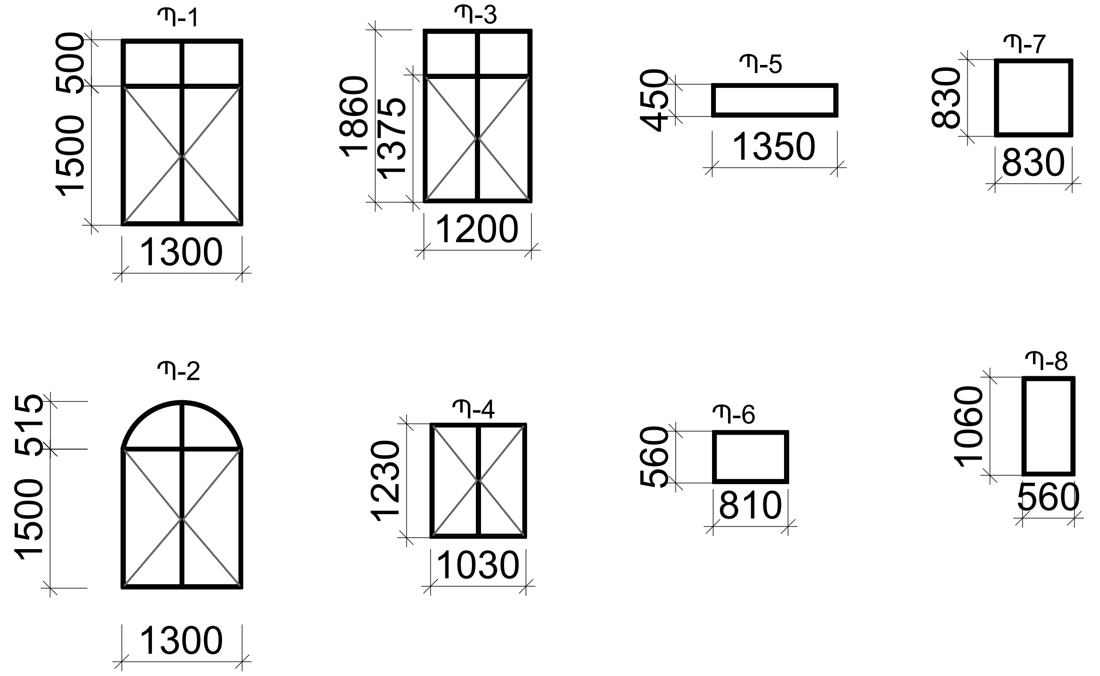

ԱՊԱՄՈՆՏԱԺՎՈՂ ՊԱՏՈՒՀԱՆՆԵՐԻ ՄԱՍՆԱԳԻՐ

	ՉԱՓՍԵՐԸ	ՔԱՆ.	ՄԱԿԵՐԵՍԸ 1ՀԱՏ		ԸՆԴԱՄԵՆԸ	
			Բացվող մ^2	Չբացվող մ^2	Բացվող մ^2	Չբացվող մ^2
Պ-1	1.3x2.0(Երկփեղկ պատուհան)	22	1.95	0.65	42.9	14.3
Պ-2	1.3 x 2.15(Երկփեղկ պատուհան)	24	1.95	0.85	46.80	20.4
Պ-3	1.2 x 1.86 (Երկփեղկ պատուհան)	26	1.65	0.6	42.9	15,6
Պ-4	1.03 x 1.23 (Երկփեղկ պատուհան)	4	1.3	0	5.2	0
Պ-5	1.35 x 0.45 (Միափեղկ պատուհան)	7	0	0.6		4.2
Պ-6	0.56 x 0.81 (Միափեղկ պատուհան)	2	0	0,5	0	1.0
Պ-7	0.83 x 0.83 (Միափեղկ պատուհան)	1		0.69	0	0.69
Պ-8	0.56 x 1.06 (Միափեղկ պատուհան)	3		0,6	0	1.8
	Վիտրաժի ապամոնտաժում	1		6.8		6.8
	Ճաղաշարի ապամոնտաժում	30				
	ԸՆԴԱՄԵՆԸ				137,8	64,79

ԱՊԱՄՈՆՏԱԺՎՈՂ ԴՌՆԵՐ

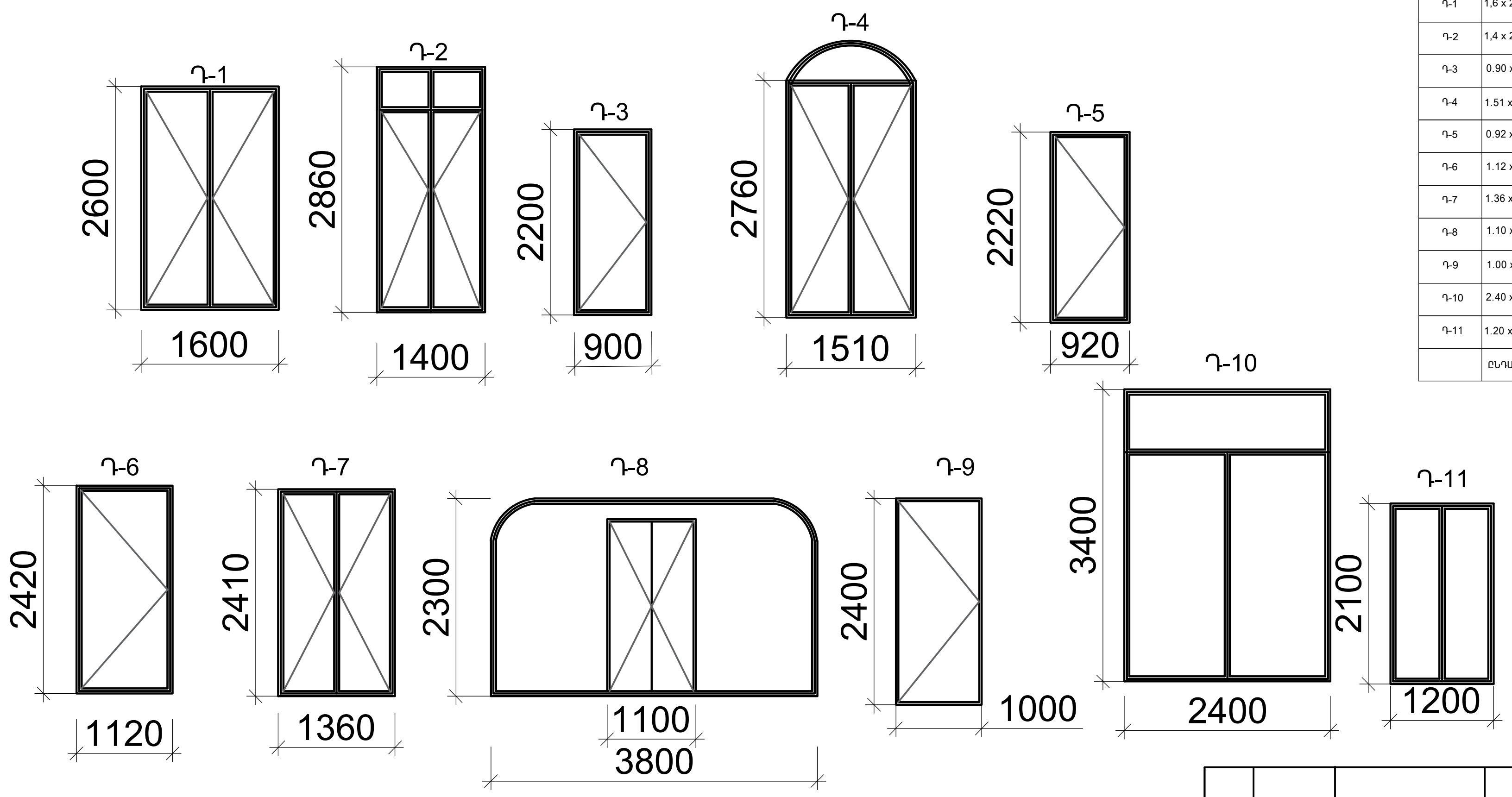

ԴՌՆԵՐԻ ԱՊԱՄՈՆՏԱԺՈՒՄ

ՄԱԿՆԻՇԸ	ՉԱՓՍԵՐԸ	ՔԱՆ.	ՄԱԿԵՐԵՍԸ		ԸՆԴԱՄԵՆԸ	
			Բացվող մ^2	Չբացվող մ^2	Բացվող մ^2	Չբացվող մ^2
Դ-1	1,6 x 2.60 (Երկփեղկ դուռ)	1	4.16		4.16	
Դ-2	1,4 x 2.86 (Երկփեղկ դուռ)	21	2.94	1.5	61.74	31.5
Դ-3	0.90 x 2.20 (Միափեղկ դուռ)	6	1.98		11.88	
Դ-4	1.51 x 2.76 (Երկփեղկ դուռ)	2	4.16	0.75	8.33	1.5
Դ-5	0.92 x 2.22 (Միափեղկ դուռ)	14	2.1		29.4	
Դ-6	1.12 x 2.42 (Միափեղկ դուռ)	6	2.1		12.6	
Դ-7	1.36 x 2.41 (Երկփեղկ դուռ)	12	3,28		39,36	
Դ-8	1.10 x 2.00 (Երկփեղկ դուռ)	1	2.2		2.2	
Դ-9	1.00 x 2.40 (Երկփեղկ դուռ)	2	2.40		4.8	
Դ-10	2.40 x 3.40 (Երկփեղկ դուռ)	2	6.24	1.92	12.48	3.84
Դ-11	1.20 x 2.10 (Երկփեղկ դուռ)	2	2.52		5.04	
	ԸՆԴԱՄԵՆԸ				192,0	36,84

Հասցե (адрес-address) **Աշտարակ համայնք**			**Պայմանագիր՝** **ՀՀԱՄ-ՀԲՄԽԾՁԲ-25/40**
Տնօրեն՝ (**дирек.**-director)	**Ա. Գուլոյան** **A. Guloyan**	**Անվանումը** **(наименование-name)** **ՀՀ Արագածոտնի մարզպետի աշխատակազմի վարչական շենքի ջեռուցման համակարգի անցկացման, գազամատակարարման գծի կառուցման, դռների, պատուհանների փոխարինման աշխատանքներ**	(**лист**-sheet): 16 (**листя**-sheets): 25 (**масштаб**-scale): 1:1, **M1:1**, **M1:1**
ՆԳԾ (**Г.а.п.**-S.arch.pr.)	**Վ. Երեղյան** **V. Yereghyan**		
ՆԳԻ (**Г.и.п.**-S.eng.pr)	**Ս. Գուլոյան** **S. Guloyan**		
նախագծեց (**разр.**-developed)	**Խ.Խաչատրյան** **Kh. Khachatryan**		
ստուգեց (**пров.**-checked)		ԱՊԱՄՈՆՏԱԺՎՈՂ ԴՌՆԵՐ,ՊԱՏՈՒՀԱՆՆԵՐԻ ՄԱՍՆԱԳՐԵՐ	st·art architectural and engineering projecting
համաձայնեցված (**соглас.**-agreed)			

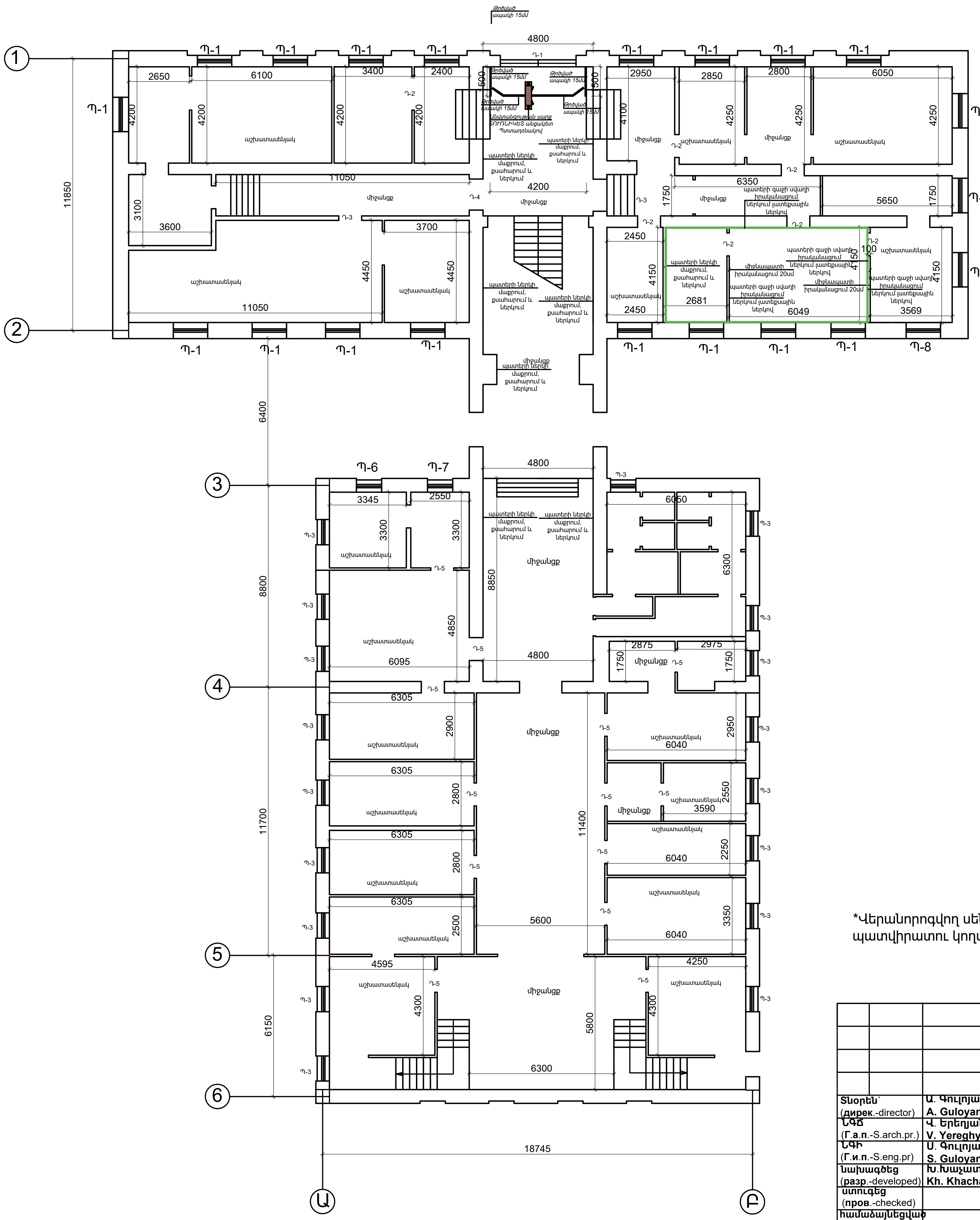

ԱՌԱՋԻՆ ՀԱՐԿԻ ՀԱՏԱԿԱԳԻԾ Մ1:100/ՎԵՐԱՆՈՐՈԳՄԱՆ ԱՇԽԱՏԱՆՔՆԵՐՈՎ ԵՎ ՄՈՒՏՔԻ ԱՆՑԱԿԵՏԻ ԿԱԶՄԱԿԵՐՊՈՒՄՈՎ/

*Վերանորոգվող սենյակների լրացուցիչ համաձայնեցնել պատվիրատու կողմի հետ

Տնօրեն` (дирек.-director)	Ա. Գուլոյան A. Guloyan	
ՆԳԾ (Г.а.п.-S.arch.pr.)	Վ. Երեղյան V. Yereghyan	
ՆԳԻ (Г.и.п.-S.eng.pr)	Ս. Գուլոյան S. Guloyan	
նախագծեց (разр.-developed)	Խ.Խաչատրյան Kh. Khachatryan	
ստուգեց (пров.-checked)		
համաձայնեցված (соглас.-agreed)		

Հասցե (адрес-address)
Աշտարակ համայնք

Պայմանագիր`
ՀՀԱՄ-ՀԲՄԽԾՁԲ-25/40

Անվանումը
(наименование-name)
ՀՀ Արագածոտնի մարզպետի աշխատակազմի վարչական շենքի ջեռուցման համակարգի անցկացման, գազամատակարարման գծի կառուցման, դռների, պատուհանների փոխարինման աշխատանքներ

(лист-sheet)	(листя-sheets)	(масштаб-scale)
17	25	1:1 M1:1 M1:1

ԱՌԱՋԻՆ ՀԱՐԿԻ ՀԱՏԱԿԱԳԻԾ
Մ1:100/ՎԵՐԱՆՈՐՈԳՄԱՆ ԱՇԽԱՏԱՆՔՆԵՐՈՎ ԵՎ
ՄՈՒՏՔԻ ԱՆՑԱԿԵՏԻ ԿԱԶՄԱԿԵՐՊՈՒՄՈՎ/

st◆art architectural and engineering projecting

ՄՈՒՏՔԱՅԻՆ ԱՆՑԱԿԵՏ Մ1:100

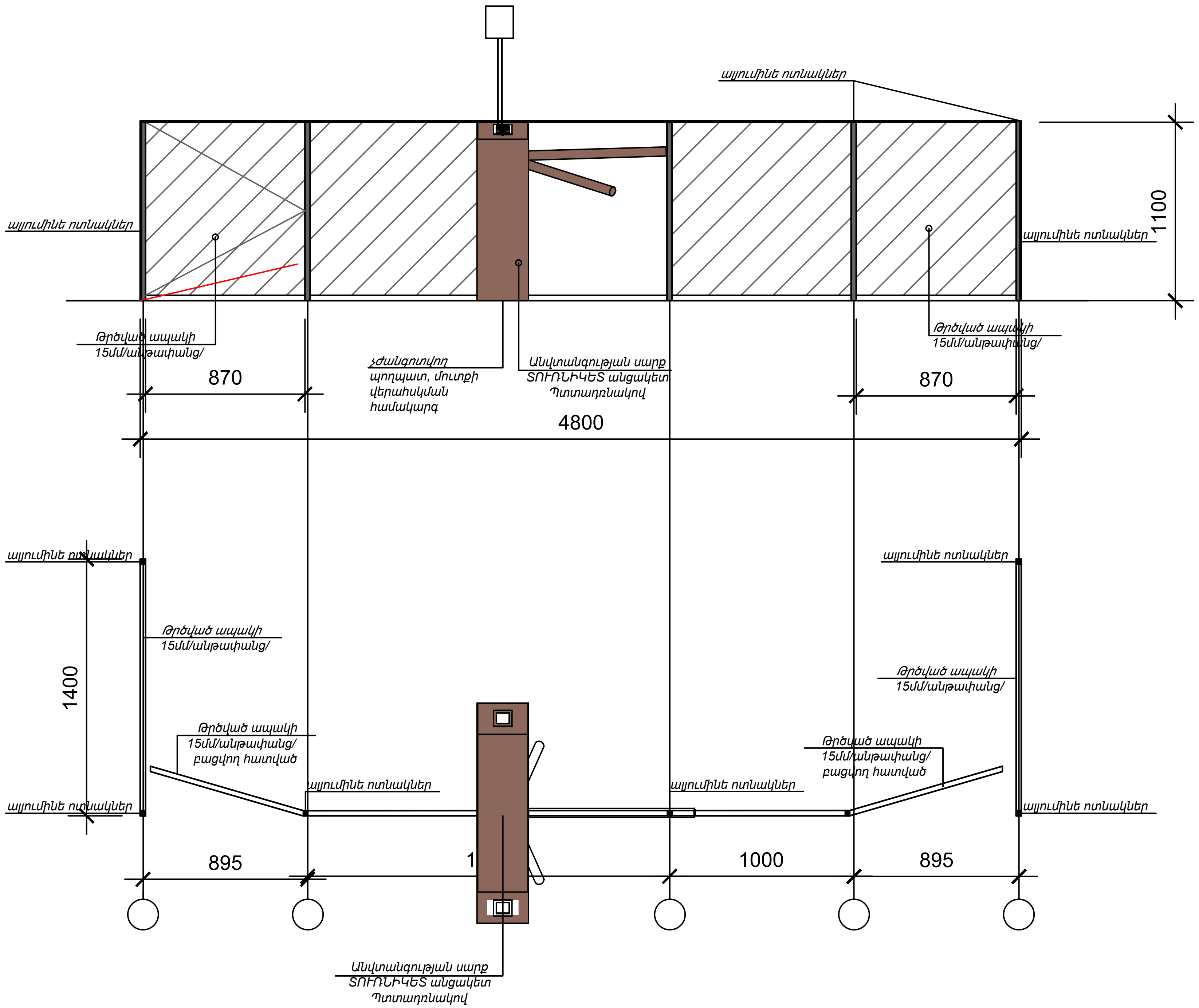

1.Մուտքամասի կազմակերծում թրծված ապակիով 15մմ/անթափանց/-8,36քմ
2.Տուրնիկետ անցակետ պտտադռնակով

ՏՈՒՐՆԻԿԵՏ ԱՆՑԱԿԵՏ ՊՏՏԱԴՌՆԱԿՈՎ

1.Բիոմետրիկ և ճանաչման պարամետրեր

Ճանաչման արագություն: < 0.2-0.5 վայրկյան մեկ անձի համար:
Ճանաչման հեռավորություն: 0.3-ից մինչև 2-3 մետր
Ճշգրտության գործակից (Accuracy) ≥ 99%:
Հիշողության ծավալ (Դեմքերի քանակ)սարքը կարող է հիշել 5,000-ից մինչև 10,000+ դեմք
Կեղծման պաշտպանություն (Anti-spoofing) Dual-camera (լուսանկարչական և ինֆրակարմիր) համակարգեր, որոնք թույլ չեն տալիս խաբել համակարգը հեռախոսի լուսանկարով կամ տպված նկարով:

2.Տեխնիկական և սարքավորումային բնութագրեր

Էկրանի չափս և տեսակ: 7-ից 8 դյույմ Touch Screen LCD էկրաններ:
Տեսախցիկ: 2 MP dual-lens տեսախցիկներ՝ WDR (Wide Dynamic Range) ֆունկցիայով, ինչը թույլ է տալիս դեմքը ճանաչել նույնիսկ վատ լուսավորության կամ հակառակ լույսի (backlight) պայմաններում:
Օպերացիոն համակարգ: Android կամ Linux բազայի վրա:

3. Ինտեգրում և կապ (Interfaces)

Ցանցային միացումներ: TCP/IP (Internet), Wi-Fi:
Մուտքեր/Ելքեր: Wiegand (26/34), RS-485, RS-232, Relay Output (ռելեի ելք տուրնիկետի փականը բացելու համար):
Լրացուցիչ նույնականացում: մատնահետքի սենսոր:

4. Մեխանիկական և պաշտպանության պարամետրեր

Անցումների թողունակություն: Մեխանիկական մասի բացման արագությունից կախված՝ 20-ից 30 մարդ/րոպեում:
Պաշտպանվածության աստիճան: IP65 կամ IP66 (փոշու և ջրի դիմացկունություն):
Աշխատանքային ջերմաստիճան: -20°C-ից մինչև +65°C

***Բոլոր տվյալները, համաձայնեցնել պատվիրատուի հետ**

Տնօրեն՝ (дирек.-director)	Ա. Գուլոյան A. Guloyan	
ՆԳՃ (Г.а.п.-S.arch.pr.)	Վ. Երեղյան V. Yereghyan	
ՆԳԻ (Г.и.п.-S.eng.pr)	Ս. Գուլոյան S. Guloyan	
նախագծեց (разр.-developed)	Խ.Խաչատրյան Kh. Khachatryan	
ստուգեց (пров.-checked)		
համաձայնեցված (соглас.-agreed)		

Հասցե (адрес-address)
Աշտարակ համայնք

Պայմանագիր՝
ՀՀԱՄ-ՀԲՄԽԾՁԲ-25/40

Անվանումը
(наименование-name)
ՀՀ Արագածոտնի մարզպետի աշխատակազմի վարչական շենքի ջեռուցման համակարգի անցկացման, գազամատակարարման գծի կառուցման, դռների, պատուհանների փոխարինման աշխատանքներ

(лист-sheet)	(листя-sheets)	(масштаб-scale)
18	25	1:1 M1:1 M1:1

ՄՈՒՏՔԱՅԻՆ ԱՆՑԱԿԵՏ/ՏՈՒՐՆԻԿԵՏ/

st art
architectural and
engineering projecting

ՆԿՈՒՂԱՅԻՆ ՀԱՐԿԻ ՀԱՏԱԿԱԳԻԾ Մ1:100 /ՄՈՆՏԱԺՎՈՂ ԴՌՆԵՐ,ՊԱՏՈՒՀԱՆՆԵՐՈՎ/

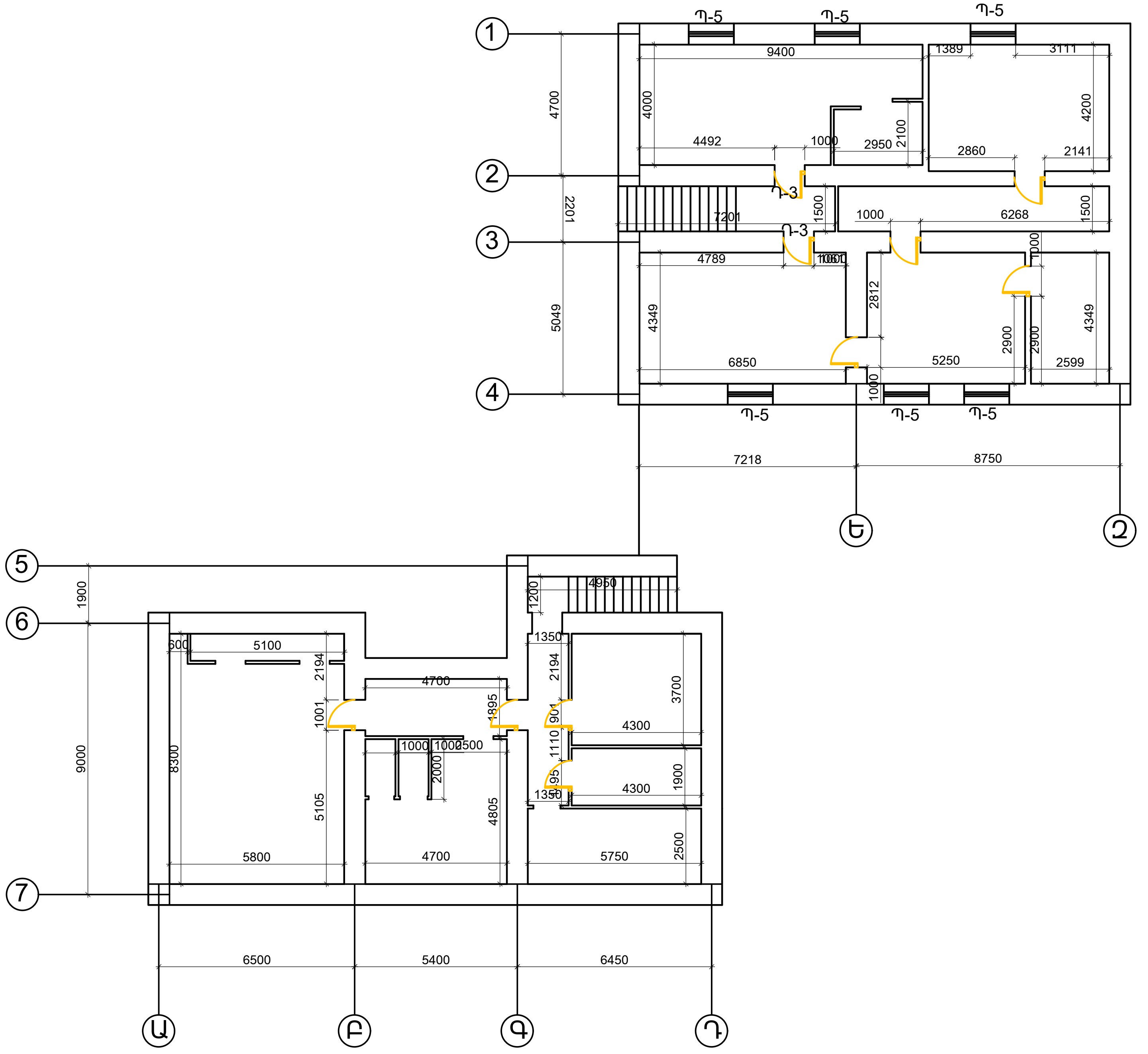

Հասցե (адрес-address) Աշտարակ համայնք			Պայմանագիր՝ ՀՀԱՄ-ՀԲՄԽԾՁԲ-25/40
Տնօրեն՝ (дирек.-director)	Ա. Գուլոյան A. Guloyan	Անվանումը (наименование-name) ՀՀ Արագածոտնի մարզպետի աշխատակազմի վարչական շենքի ջեռուցման համակարգի անցկացման, գազամատակարարման գծի կառուցման, դռների, պատուհանների փոխարինման աշխատանքներ	(лист-sheet): 19 (листя-sheets): 25 (масштаб-scale): 1:1 M1:1 M1:1
ՆԳԾ (Г.а.п.-S.arch.pr.)	Վ. Երեղյան V. Yereghyan		
ՆԳԻ (Г.и.п.-S.eng.pr)	Ս. Գուլոյան S. Guloyan		
նախագծեց (разр.-developed)	Խ.Խաչատրյան Kh. Khachatryan		
ստուգեց (пров.-checked)		ՆԿՈՒՂԱՅԻՆ ՀԱՐԿԻ ՀԱՏԱԿԱԳԻԾ Մ1:100 /ՄՈՆՏԱԺՎՈՂ ԴՌՆԵՐ,ՊԱՏՈՒՀԱՆՆԵՐՈՎ/	st•art architectural and engineering projecting
համաձայնեցված (соглас.-agreed)			

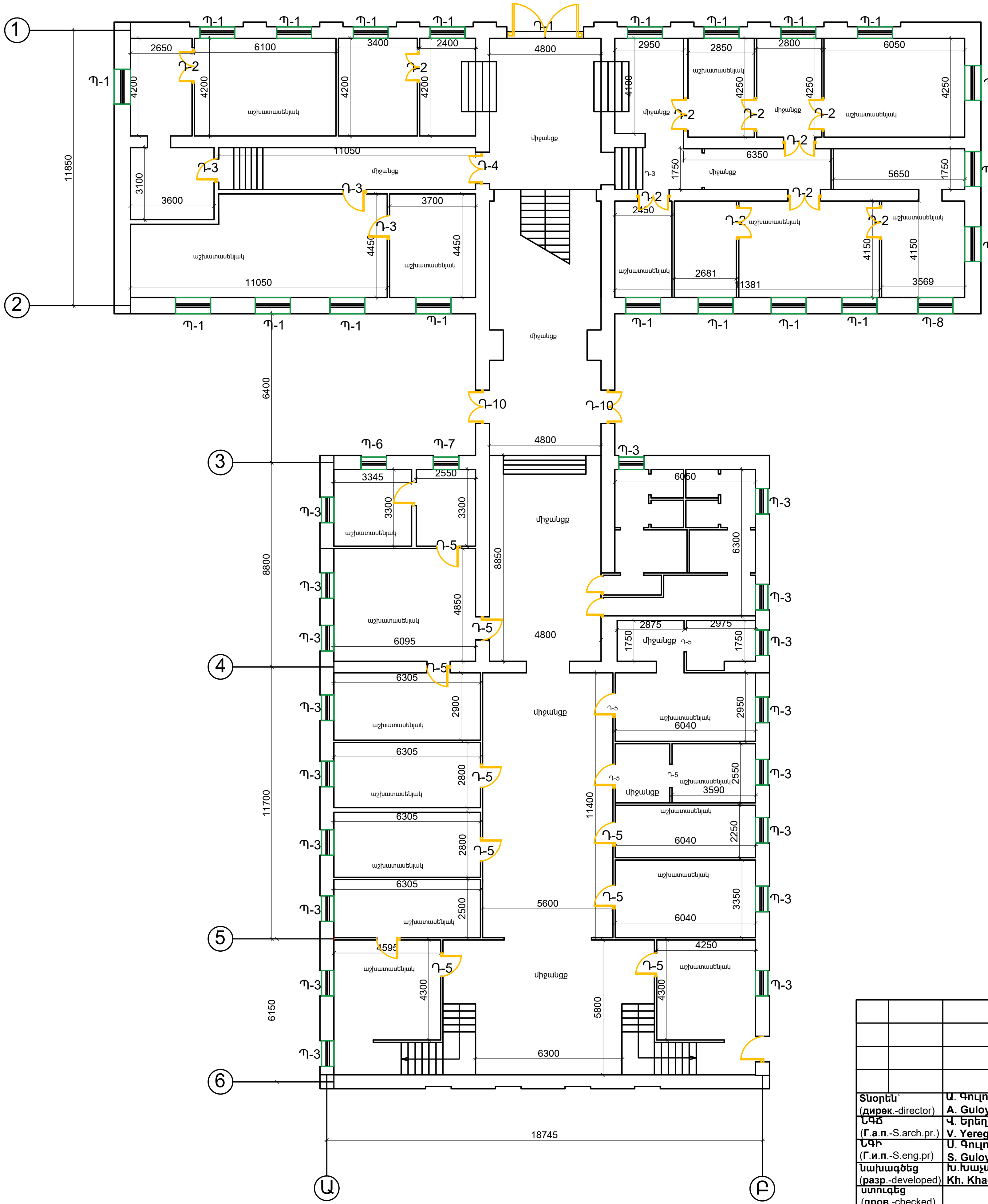

ԱՌԱՋԻՆ ՀԱՐԿԻ ՀԱՏԱԿԱԳԻԾ Մ1:100 /ՄՈՆՏԱԺՎՈՂ ԴՌՆԵՐ,ՊԱՏՈՒՀԱՆՆԵՐՈՎ/

Տնօրեն` (дирек.-director)	Ա. Գուլոյան A. Guloyan	
ԳԱՃ (Г.а.п.-S.arch.pr.)	Վ. Երեղյան V. Yereghyan	
ԳԻՃ (Г.и.п.-S.eng.pr)	Ս. Գուլոյան S. Guloyan	
նախագծեց (разр.-developed)	Խ.Խաչատրյան Kh. Khachatryan	
ստուգեց (пров.-checked)		
համաձայնեցված (соглас.-agreed)		

Հասցե (адрес-address)
Աշտարակ համայնք

Պայմանագիր`
ՀՀԱՄ-ՀԲՄԽԾՁԲ-25/40

Անվանումը
(наименование-name)
ՀՀ Արագածոտնի մարզպետի աշխատակազմի վարչական շենքի ջեռուցման համակարգի անցկացման, գազամատակարարման գծի կառուցման, դռների, պատուհանների փոխարինման աշխատանքներ

(лист-sheet)	(листя-sheets)	(масштаб-scale)
20	25	1:1 M1:1 M1:1

ԱՌԱՋԻՆ ՀԱՐԿԻ ՀԱՏԱԿԱԳԻԾ Մ1:100 /ՄՈՆՏԱԺՎՈՂ ԴՌՆԵՐ,ՊԱՏՈՒՀԱՆՆԵՐՈՎ/

st◆art architectural and engineering projecting

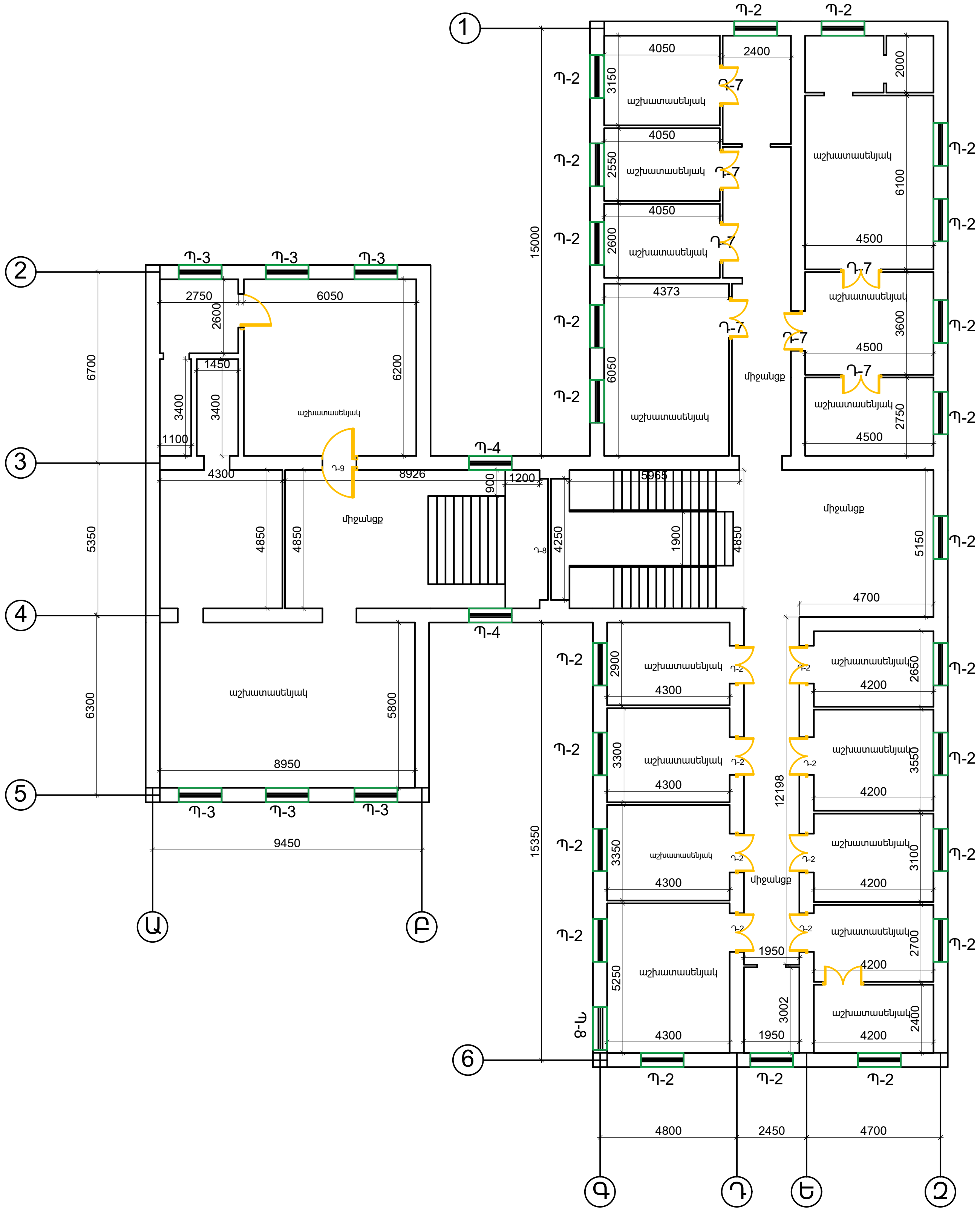

ԵՐԿՐՈՐԴ ՀԱՐԿԻ ՀԱՏԱԿԱԳԻԾ Մ1:100 /ՄՈՆՏԱԺՎՈՂ ԴՌՆԵՐ,ՊԱՏՈՒՀԱՆՆԵՐՈՎ/

Հասցե (адрес-address)
Աշտարակ համայնք

Պայմանագիր՝
ՀՀԱՄ-ՀԲՄԽԾՁԲ-25/40

Անվանումը
(наименование-name)
ՀՀ Արագածոտնի մարզպետի աշխատակազմի վարչական շենքի ջեռուցման համակարգի անցկացման, գազամատակարարման գծի կառուցման, դռների, պատուհանների փոխարինման աշխատանքներ

- **Տնօրեն՝** (**дирек**.-director): **Ա. Գուլոյան**, **A. Guloyan**
- **ՆԳԾ** (**Г.а.п.**-S.arch.pr.): **Վ. Երեղյան**, **V. Yereghyan**
- **ՆԳԻ** (**Г.и.п.**-S.eng.pr): **Ս. Գուլոյան**, **S. Guloyan**
- **նախագծեց** (**разр.**-developed): **Խ.Խաչատրյան**, **Kh. Khachatryan**
- **ստուգեց** (**пров.**-checked)
- **համաձայնեցված** (**соглас.**-agreed)

- (**лист**-sheet): 21
- (**листя**-sheets): 25
- (**масштаб**-scale): 1:1, **M1:1**, **M1:1**

ԵՐԿՐՈՐԴ ՀԱՐԿԻ ՀԱՏԱԿԱԳԻԾ Մ1:100 /ՄՈՆՏԱԺՎՈՂ ԴՌՆԵՐ,ՊԱՏՈՒՀԱՆՆԵՐՈՎ/

st•art
architectural and engineering projecting

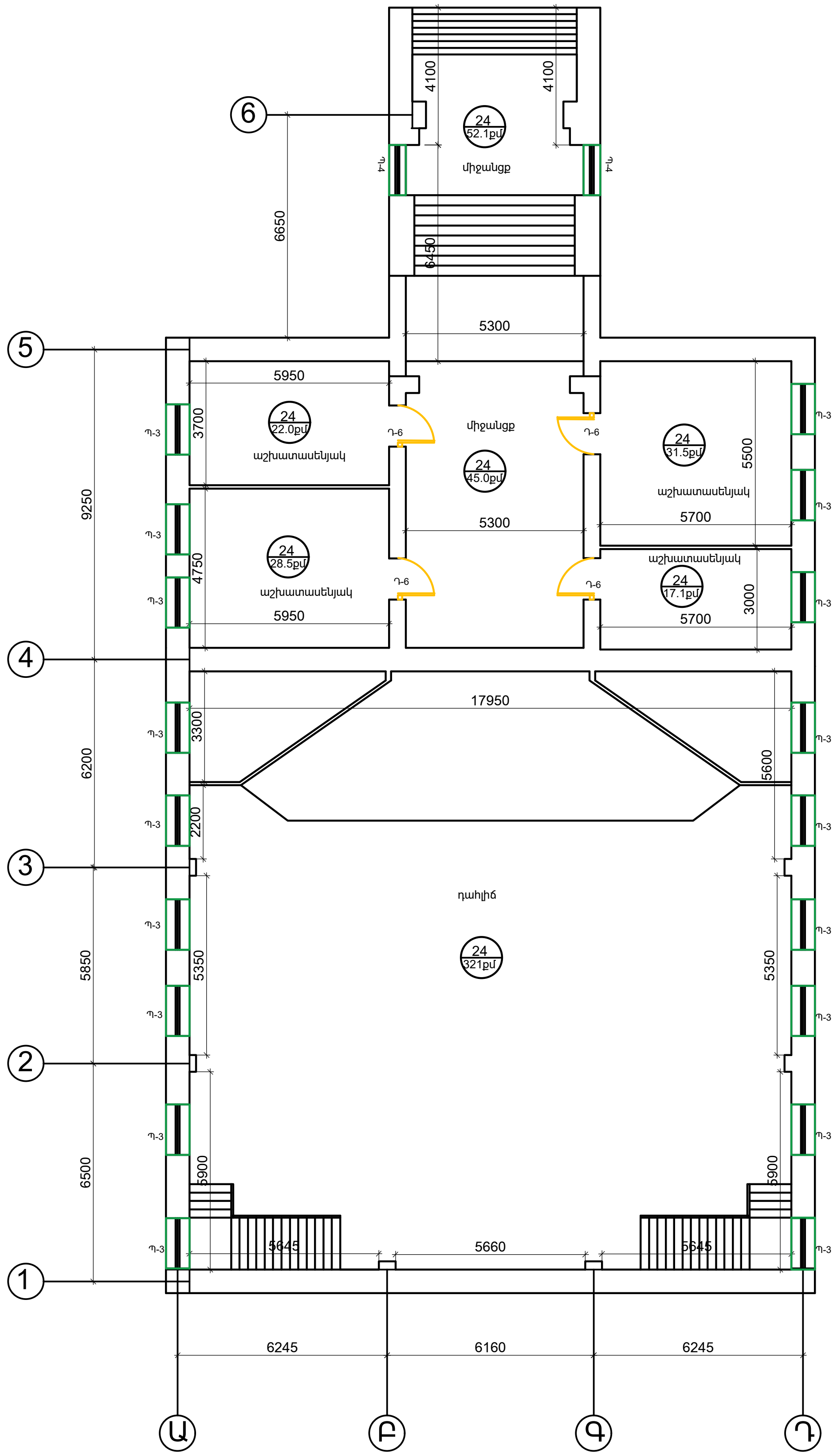

ԵՐԿՐՈՐԴ ՀԱՐԿԻ ՀԱՏԱԿԱԳԻԾ Մ1:100 /ՄՈՆՏԱԺՎՈՂ ԴՌՆԵՐ,ՊԱՏՈՒՀԱՆՆԵՐՈՎ/

		Հասցե (адрес-address) Աշտարակ համայնք	Պայմանագիր՝ ՀՀԱՄ-ՀԲՄԽԾՁԲ-25/40		
		Անվանումը (наименование-name) ՀՀ Արագածոտնի մարզպետի աշխատակազմի վարչական շենքի ջեռուցման համակարգի անցկացման, գազամատակարարման գծի կառուցման, դռների, պատուհանների փոխարինման աշխատանքներ	(лист-sheet) 22	(листя-sheets) 25	(масштаб-scale) 1:1 M1:1 M1:1
Տնօրեն՝ (дирек.-director)	Ա. Գուլոյան A. Guloyan				
ՆԳԾ (Г.а.п.-S.arch.pr.)	Վ. Երեղյան V. Yereghyan				
ՆԳԻ (Г.и.п.-S.eng.pr)	Ս. Գուլոյան S. Guloyan				
նախագծեց (разр.-developed)	Խ.Խաչատրյան Kh. Khachatryan				
ստուգեց (пров.-checked)		ԵՐԿՐՈՐԴ ՀԱՐԿԻ ՀԱՏԱԿԱԳԻԾ Մ1:100 /ՄՈՆՏԱԺՎՈՂ ԴՌՆԵՐ,ՊԱՏՈՒՀԱՆՆԵՐՈՎ/	st◆art architectural and engineering projecting		
համաձայնեցված (соглас.-agreed)					

ՄՈՆՏԱԺՎՈՂ ՊԱՏՈՒՀԱՆՆԵՐ

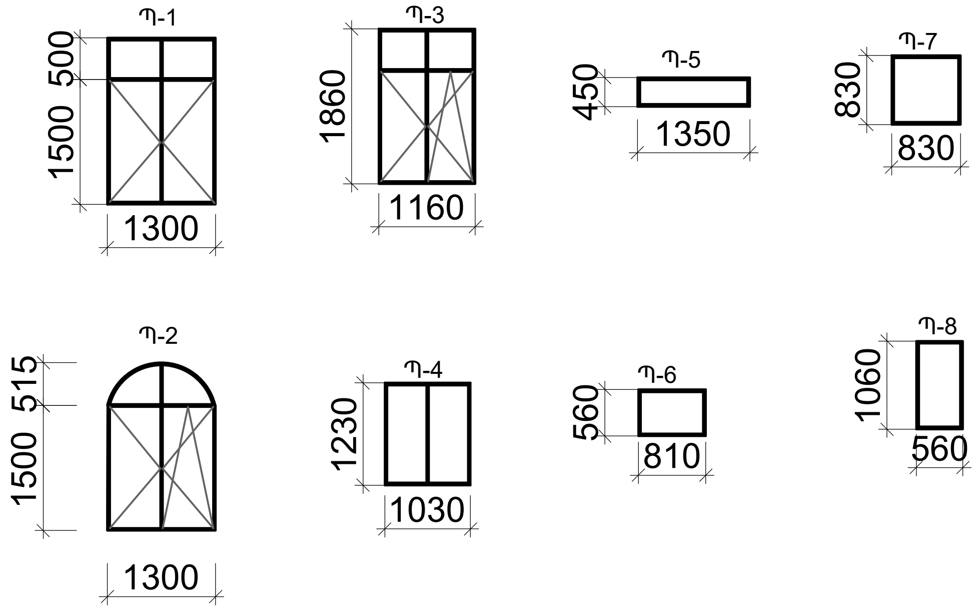

* ԴՌՆԵՐԻ ԵՎ ՊԱՏՈՒՀԱՆՆԵՐԻ ՏԵՍՔԸ ԵՎ ԳՈՒՅՆԸ ՀԱՄԱՁԱՅՆԵՑՆԵԼ ՊԱՏՎԻՐԱՏՈՒ ԿՈՂՄԻ ՀԵՏ

ՄՈՆՏԱԺՎՈՂ ԴՌՆԵՐ

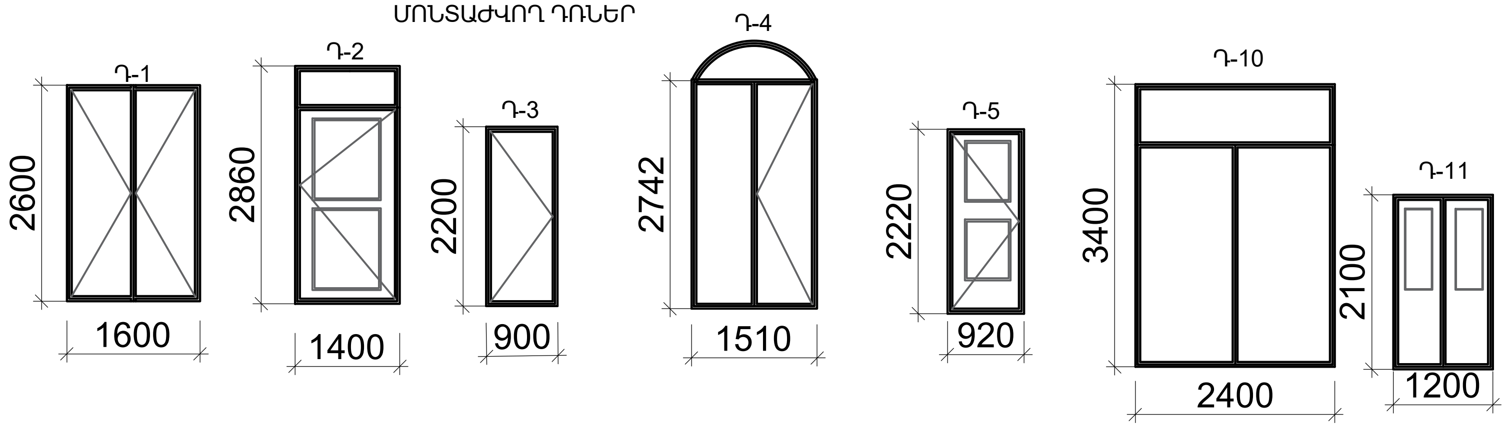

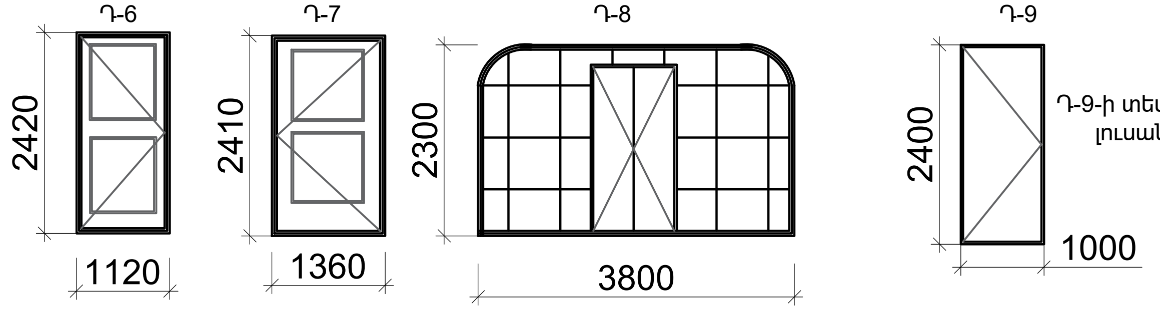

Դ-9-ի տեսքը տես կից լուսանկարում

Դ-9

Հասցե (адрес-address) Աշտարակ համայնք				Պայմանագիր՝ ՀՀԱՄ-ՀԲՄԽԾՁԲ-25/40
Տնօրեն՝ (дирек.-director)	Ա. Գուլոյան A. Guloyan	Անվանումը (наименование-name) ՀՀ Արագածոտնի մարզպետի աշխատակազմի վարչական շենքի ջեռուցման համակարգի անցկացման, գազամատակարարման գծի կառուցման, դռների, պատուհանների փոխարինման աշխատանքներ	(лист-sheet) 23	(листя-sheets) 25
ՆԳճ (Г.а.п.-S.arch.pr.)	Վ. Երեղյան V. Yereghyan		(масштаб-scale) 1:1 M1:1 M1:1	
ՆԳԻ (Г.и.п.-S.eng.pr)	Ս. Գուլոյան S. Guloyan			
նախագծեց (разр.-developed)	Խ.Խաչատրյան Kh. Khachatryan			
ստուգեց (пров.-checked)		ՄՈՆՏԱԺՎՈՂ ԴՌՆԵՐ,ՊԱՏՈՒՀԱՆՆԵՐ	st•art architectural and engineering projecting	
համաձայնեցված (соглас.-agreed)				

ՄՈՆՏԱԺՎՈՂ ՊԱՏՈՒՀԱՆՆԵՐ

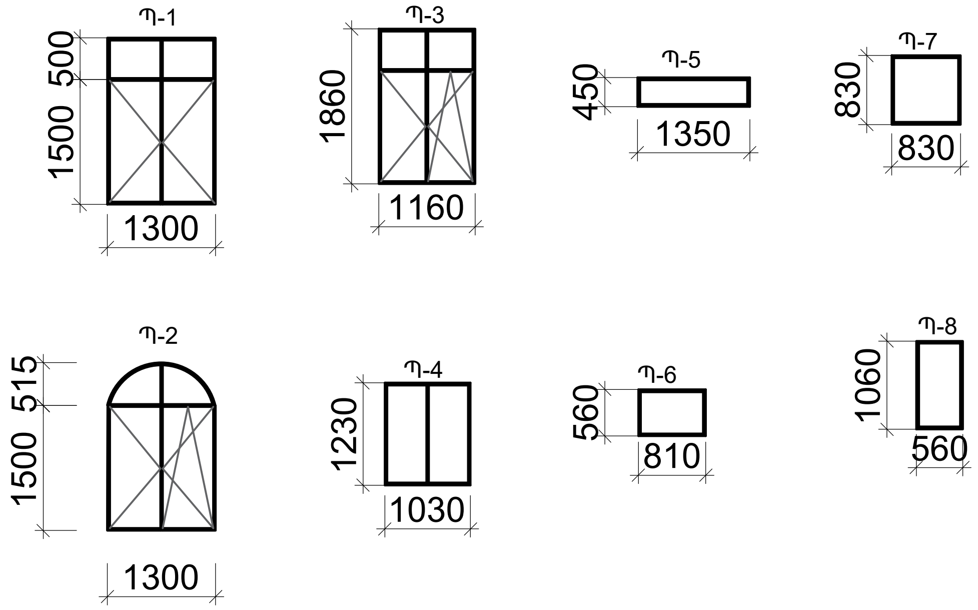

* ԴՌՆԵՐԻ ԵՎ ՊԱՏՈՒՀԱՆՆԵՐԻ ՏԵՍՔԸ ԵՎ ԳՈՒՅՆԸ ՀԱՄԱՁԱՅՆԵՑՆԵԼ ՊԱՏՎԻՐԱՏՈՒ ԿՈՂՄԻ ՀԵՏ

ՄՈՆՏԱԺՎՈՂ ԴՌՆԵՐ

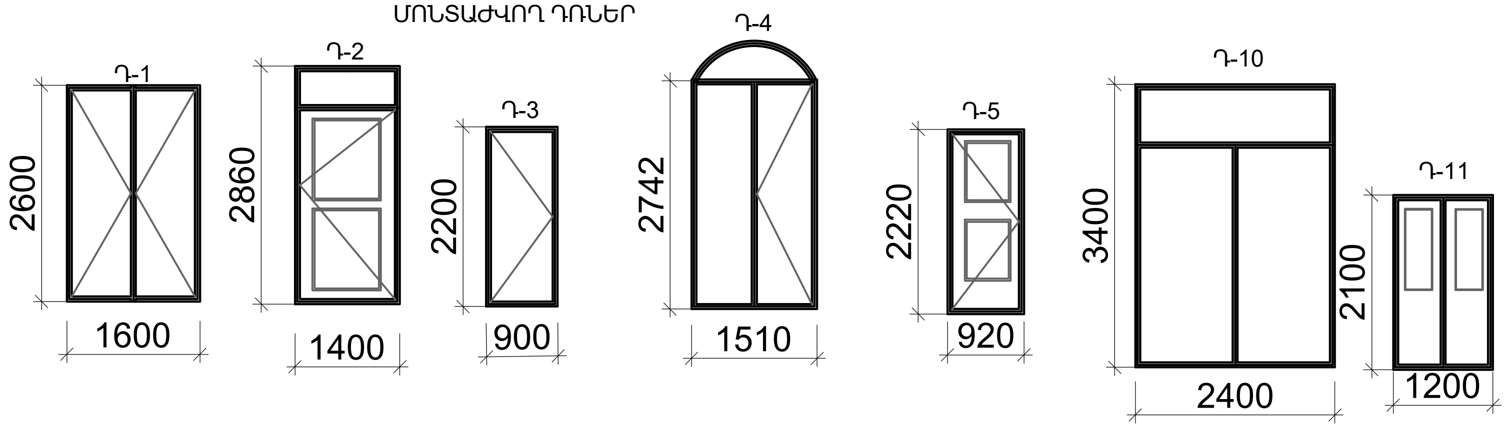

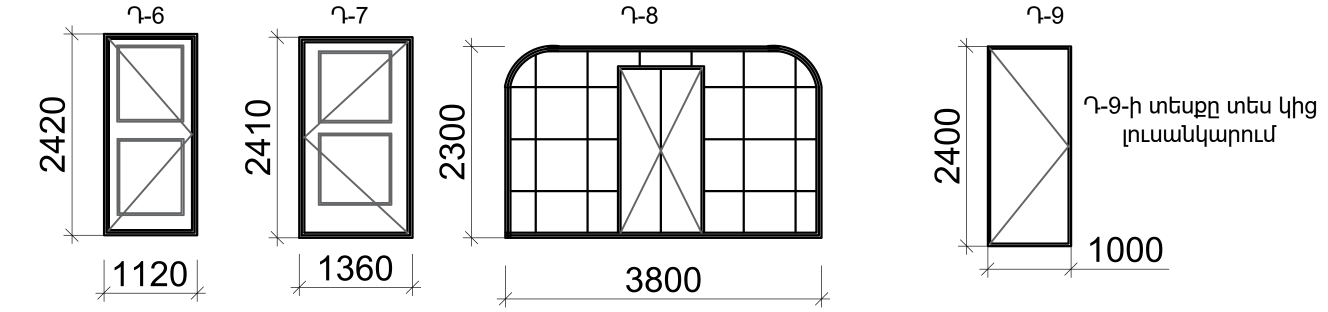

Դ-9

				Հասցե (адрес-address) Աշտարակ համայնք	Պայմանագիր` ՀՀԱՄ-ՀԲՄԽԾՁԲ-25/40		
				Անվանումը (наименование-name) ՀՀ Արագածոտնի մարզպետի աշխատակազմի վարչական շենքի ջեռուցման համակարգի անցկացման, գազամատակարարման գծի կառուցման, դռների, պատուհանների փոխարինման աշխատանքներ	(лист-sheet)	(листя-sheets)	(масштаб-scale)
Տնօրեն` (дирек.-director)	Ա. Գուլոյան A. Guloyan				23	25	1:1 M1:1 M1:1
ՆԳՃ (Г.а.п.-S.arch.pr.)	Վ. Երեղյան V. Yereghyan						
ՆԳԻ (Г.и.п.-S.eng.pr)	Ս. Գուլոյան S. Guloyan						
նախագծեց (разр.-developed)	Խ.Խաչատրյան Kh. Khachatryan						
ստուգեց (пров.-checked)				ՄՈՆՏԱԺՎՈՂ ԴՌՆԵՐ,ՊԱՏՈՒՀԱՆՆԵՐ	st•art architectural and engineering projecting		
համաձայնեցված (соглас.-agreed)							

´ Ë´ Û Í ø ´ ´ ´ ´ Ï ⁄ Ơ̈

N/N	Ú Â Ì	ՀՀ Արագածոտնի մարզպետի աշխատակազմի վարչական շենքի ջեռուցման համակարգի անցկացման, գազամատակարարման գծի կառուցման, դռների, պատուհանների փոխարինման աշխատանքների կատ. օրեր,Ընդամենը 90օր								
		Շին.աշխ. կատ. օրեր,Ընդամենը 90օր								
		10	10	10	10	10	10	10	10	10
1	Գազատարի անցկացման աշխատանքներ	■	■	■						
2	Ջեռուցման համակարգի իրականացում	■	■	■	■	■	■	■		
3	Պատուհանների ապամոնտաժում			■	■	■	■	■		
4	Պատուհանների մոնտաժում					■	■	■	■	
5	Վերանորոգման աշխատանքներ						■	■	■	■
6	Տարածքի մաքրում								■	■

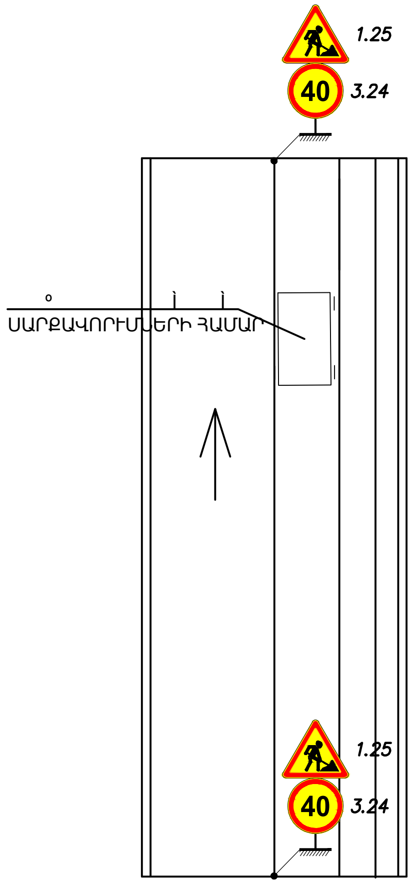

Աշխատանքների կատարման համար ներկայացվում են հետևյալ տեխնիկայի պահանջները`
1.Էքսկավատոր
2.Բուլդոզեր
3.Ձեռքի էլեկտրական գործիքներ

Աշխատանքների կատարման համար ներկայացվում են հետևյալ աշխատանքային ռեսուրսները`
1.Ինժիներ աշղեկ-2մարդ
2.Բանվոր -3մարդ
3.Մեքենավարներ և օգնականներ -2մարդ

Բանվորների աշխատանքի պաշտպանությունը պետք է ապահովվի անհատական պաշտպանության միջոցների կիրառմամբ (հատուկ արտահագուստ, կոշիկ), համալիր պաշտպանության միջոցառումների կատարումով (ցանկապատում, լուսավորում, օդափոխում, պաշտպանիչ և արգելակիչ սարքեր և հարմարանքներ և այլն), սանիտարակենցաղային շինություններով և սարքավորումներով` գործող նորմերին և կատարվող աշխատանքների բնույթին համապատասխան:
Շինմոնտաժային աշխատանքների կատարման ընթացքում պետք է պահպանվեն շինարարությունում անվտանգության տեխնիկայի վերաբերյալ շինարարական նորմերի և կանոնների պահանջները:
Աշխատանքի պաշտպանության` անվտանգության տեխնիկայի, արտադրական սանիտարահիգիենիկ միջոցառումների և հակահրդեհային անվտանգության վերաբերյալ անց է կացվում հրահանգում:
Բանվորների անվտանգության տեխնիկայի ուսուցման, հրահանգման ժամանակին և որակով անցկացման, անհատական պաշտպանական միջոցների վիճակի և կիրառման, արտադրական անվտանգության և արտադրական սանիտարահիգիենիկ անվտանգության հետ կապված բոլոր միջոցառումների կատարման հսկողությունը վերապահվում է աշխատանքներն իրականացնող կազմակերպությանը:

ı Í ` (дирек.-director)	. Æ Ơ´ ´ A. Guloyan	Հասցե (адрес-address) Աշտարակ համայնք
Æ (Г.а.п.-S.arch.pr.)	A. Ï ´ V. Yereghyan	Պայմանագիր`
Æ (Г.и.п.-S.eng.pr)	. Æ Ơ´ ´ S. Guloyan	Անվանումը (наименование-name) ՀՀ Արագածոտնի մարզպետի աշխատակազմի վարչական շենքի ջեռուցման համակարգի անցկացման, գազամատակարարման գծի կառուցման, դռների, պատուհանների փոխարինման աշխատանքներ
´ ´ Ø Ï (разр.-developed)	. ´ ´ Ë Ï ´ Kh. Khachatryan	
Ë ⁄ Ø Ï (пров.-checked)		
´ ´ Â´ Ï Ë´ (соглас.-agreed)		

Í ª (лист-sheet)	Í ª Í (листя-sheets)	´ Ë´ (масштаб-scale)
1	1	1:1 M1:1 M1:1

´ Ë´ Û Í ø ´ ´ ´ ´ Ï ⁄ Ơ̈ :

st-art architectural and engineering projecting